許可證新字第拾弍號

廣州民國日報

社址廣州市光復中路柒拾玖號

有線電掛號柒捌弍伍〇　無線電掛號弍肆捌〇

編輯部自動電話壹壹捌弍〇　經理部自動電話壹〇陸柒伍

第拾肆年　第肆弍壹叁號

今日出紙肆大張　零售小洋伍分

總理遺囑

余致力國民革命凡四十年其目的在求中國之自由平等積四十年之經驗深知欲達到此目的必須喚起民衆及聯合世界上以平等待我之民族共同奮鬥現在革命尚未成功凡我同志務須依照余所著建國方略建國大綱三民主義及第一次全國代表大會宣言繼續努力以求貫徹最近主張開國民會議及廢除不平等條約尤須於最短期間促其實現是所至囑

本報價目（郵費在內）	本市	國內日本朝鮮	外洋	香港澳門
一月	一元二毫	一元四毫	四元五毫	三元
半年	六元二毫	七元八毫	二十六元	十八元
全年	十二元	十五元	五十二元	三十六元

今日新聞提要

孔部長審查所得稅案（一張二版）

日本定對俄外交方針（一張三版）

各長官昨晨宣誓就職（一張二版）

林偉成通電効力中央（一張四版）

吳經熊主編

現行法律釋義叢書

預約最後三天

本外埠預約本月二十日同時截止九月底出書

全部二十種　原價三十六元

預約只收國幣十元另八角　選購價目詳載樣本　寄費加國幣一元

□樣本備索　□廣州永漢北路會文堂新記書局　電話一五〇七六

本報重要啓事

本報經理吳君如因事辭職，由八月十四日起委派殷競立接理，嗣後關於本報經理事務及收支數目，概由新任經理殷競立負責，特此聲明。

廣東省立國醫學院續招男女生

報名：即日開始至八月底止　試期：九月一日　院址：廣州市一德西路三〇六號　電話：一七七二四　簡章函索付郵票即寄　院長黃焯南

省立中山中學改期考試

招生考試日期改至八月二十七日起舉行　廣東省立中山中學校事務部庶務股啓

坤維女子中學校暨附小續招各級生

試期：八月廿八日　校址：多寶路尾　增招附小一年級免費生

長城中學續招新生

▲高初中一年級新生▲二三年級轉學生▲即日開始報名▲試期八月卅一日▲校址海珠中路▲電話一四一四七

教廳立案 教部備案 廣育統計學校招甲乙級新生

甲（三年畢業免收學費）乙（一年畢業男女兼收）　校址：文德路　試期：八月廿三日　詳細章程函索即寄

廣大附中招生

（班額）高初中一年級男女新生二三年級暨師範科三年級轉學生（試期）八月廿八日即開始報名至試期前一日止報名及考試均在文德路本校

空軍司令部啓事

本部奉命結束所有前發出圓形銅質証章長形來賓証章各種布質証章及翼形符號標誌均於八月十六日起一律取銷作廢用特登報週知此佈

中國無線電工程學校招生

需材孔亟有志在電信界服務者速來報名　報名）即日起章程函索附郵五分上海公共租界愛多亞路一三九五號本校　校董 蔡元培 虞洽卿 袁履登 古椒伯 方子衛　校長方子衛　電話三壹二壹二

遵奉交通部頒佈規程修正（學科）電信科工程科高級電信科（程度）中學程度或同等學力驗明證書可免考（考期）八月九日九月六日隨後隨到隨考各科設免費學額品學兼優者負責介紹工作國內電信人才正感缺乏全國交通網

教部備案 教廳立案 實用高級會計學校

招高級班男女生　時別日夜　高級班三年畢業　特別班一年畢業（試期）八月廿三日（校址）廣州市惠愛東路二百三十六號（電話）一三三一五號　即日開始報名索章即寄　另招高級二年轉學生及特別班生　校長會計師趙灼[?]

教廳立案 教部備案 南英中學原名四邑中學招初高中男女生

（班額）高初中一年級新生　初中各年級轉學生　高初中補習班生（報名）即日開始（校址）河南鳳凰岡　鳳凰市直達　膳宿俱備　試期八月二十日上午八時

教廳轉部立案 金陵中學

（原名南京中學）招高初中普通科暨高中師範科一年級新生春季秋季高初中各年級轉學生　試驗期：八月十八日　校址惠愛中路桂香街　校長李珮鳴

教廳立案 新華職業學校

土木工程科 土木工程科職業班 測量科職業班 建築科職業班 招生　即日起報名八月三十日考試　校址廣州中華中路雲台里　校長余寧武（同仁）

禺山中學校續招新生

高中普通科一年級男女生：初中一年級男女生及各級轉學生（試期）八月廿九日　電話一〇五八三　校址惠愛東路

潔芳女中暨附小招生

「級別」高初中一年級附小一五年級及幼稚園新生高初中小學各年級轉學生「試期」八月廿日「校址」正校河南同福西路栖栅第二校舍惠福西路　膳宿俱備

養甫忝膺新命蒙諸同志友好蒞臨指示至深感荷惟值此到職伊始公務繁忙殊鮮暇晷擬自下星期起會客時間除另有約定外暫以每星期三四兩日下午三時至四時特此奉告

曾養甫謹啓　八月十五日

國立廣東法科學院廣告

查本院招考新生日期前經登報週知茲定自本月十五日起至二十三日截止試驗時間亦經改定標貼本院門首合再登報俾各週知

教廳立案 知行中學招高初中男女生

（班別）高初中一年級高初中春秋季各級轉學生（試期）八月廿二日（校址）（一）廣大路一巷（二）盤福路尾（膳宿俱備章程函索即寄）

仲愷農工學校續招高級蠶桑科男女生免收學費

廿二日截冊廿五考試報名處河南尾本校　章永漢路時敏書局　校長范其務

廣州市工務局招投工程

茲定於八月二十八日下午二時在本局當衆開投承建合署五樓工程并四樓正座裝修開格如有願意投承者可先到本局第二課取閱章程圖式屆時落票競投此佈

教廳立案 建中中學招中小學男女生

班次：中小學一年級新生中小學各年級轉學生　試期：八月二十日　九月一日　校址：荔枝灣（膳宿俱備）

敏伯英文學校附設夜學各級及文法特別班

日夜學開課定九月十一號（開課後向不收生請早掛號）校址十二甫西廿三號

立案 文德路 文德學校招男女生

班別：升初中班（凡曾在小學或私塾讀書四五年者可入此班）升高中班（凡曾在初中一二年級修業者可入此班）課程：注重中英數理化等科・多發講義・教材充實・本校辦學九載畢業學生考入中學者・凡數千人・開始報名（膳宿俱備）

教廳立案 思思中學續招高初中暨小學各級男女生

（班次）高初中小學一年級新生暨各年級轉學生（試期）八月廿三日（報名）即日開始　簡章函索即寄（校址）德宣西路中山紀念堂前　膳宿俱備

婦孺助產學校招生

即日開始報名　試期八月廿日上午十時　校址惠福西路　簡章函索即寄　校長謝愛瓊

教廳立案 廣州法學院附中續招男女生

班額：高初中一年級二三年級轉學生　試期：八月廿四日　校址：廣州市文德路六十九號　電話一〇七〇三　章程函索即寄

陸軍第三軍司令部副官處啓事

本軍現奉令結束本部前所製發用之銅質各種証章及布質胸章均於八月廿日止一律作廢特此聲明

康伯英文學校招男女生

本科一二三年級　高初中補習班　英數理化選科夜學　九月二日開課　膳宿俱備　校址小馬站

原名廣東 粵東女子職業學校招生

文書科・洋服科・刺繡科・家政科・（膳宿俱備）　1・報名：即日起至八月廿五日止　2・考期：八月廿六日　3・校址：中華中路起雲里

軍醫學校

招考新生於八月二十一日上午八時起檢查身體　凡報名者於二十日前仍可報名投考

前第一集團軍新兵訓練處啓事

本處奉令結束所有各招募區之印信旗幟等件自八月十五日起一律作廢前由本處發出之證章臂章等限八月卅一日止無効除呈報外合登報聲明

番禺縣立師範續招男女生

師範科一年級各一班并各年級轉學生報名即日起至八月廿日截止廿一日考試閱章報名處本校及廣州永漢北路光明攝影室八桂中學校址廣花公路龍歸市

聘請英文女教員

茲聘請家庭英文女教員以在國內外高級英文專門以上學校畢業領有文憑爲合格時間面訂薪金從優願就者請每日二時至四時到海珠中路叁十叁號二樓頤廬接洽可也

私立協和女子中學第二次招生

（班級）高初中幼稚師範科及小學一年級新生暨各年級轉學生（試期）八月廿七日（截止報名）八月廿五日（章程函索即寄）（校址）本市西山（電話一三一〇）

教廳立案 立達中學暨附屬小學招男女新生及轉學生

試期中學部八月廿七　小學部八月廿四　膳宿俱備　校址太平沙　電話一三八〇三

高初中立案 越山中學招男女生

（班額）高初中一年級新生各級轉學生（報名）即日開始（試期）八月廿六上午八時（校址）德宣西路（電話）一三五八〇　膳宿俱備　校長司徒優

培英中學招生

學額高初中一新生初二三及高二轉學生「報名日期」即日起至考試前一日止報名地點本校花地舊校及永漢北良友公司考試日期八月廿八日上午八時考試地點花地舊校函索簡章即奉

教廳立案 育儕中學暨附小招生

初中附小各級生　初中春秋季轉學生免費廿名　半費廿名　初中女生半費廿名　膳宿俱備　簡章索寄　校址長堤石公祠直街

高初中立案 廣中中學招男女生

（原名）廣東中學（班額）高初中一年新生高初中二三年暨小學五六年轉學生（試期）八月廿九　號在本校（校址）廣州中華北路尾搭廿號循環車三黃沙車直到校門即日報名索章即寄

女醫師蘇儀貞

本醫師畢業於日本東京女子醫學專門學校曾任廣東博愛會醫院女醫師專醫婦女一切內科月經困難等症兼任指導節育法及有自著看護學全書出售並可教授日文時間隨時商定

昨晨紀念週中 各黨政軍長官宣誓就職

蔣委員長親臨監誓授印致訓詞

觀禮代表千餘人情形極熱烈

本省新任黨政軍各高級長官、于昨日上午八時、在中山紀念堂于行紀念週後舉行宣誓就職典禮、由蔣委員長代表中央監誓、儀節極爲隆重、是日雖狂風暴雨、各機關團體代表到場觀禮者凡千餘人、情形異常熱烈、茲將詳情分誌如次、

會場佈置

事前由第四路軍總司令部及省市黨部省政府、派員將會場佈置一新、正門高懸上花牌額、上綴「宣誓就職典禮」字樣、下傍伴以革命尚未成功同志仍須努力之花聯、堂內排列座位千餘、分闢行列、來賓簽名後由招待員引導入座、禮台中懸黨國旗及總理遺像、總理像前陳設花籃三座、台之左右及上端、圍以花串、台中當長桌、上置省市黨部特派員及廣東綏靖主任第四路軍總司令廣東省政府印信數顆、均用紅綢包裹、

拱衛森嚴

是晨五時許、中央憲兵第六團第三連全連、憲兵司令部及省會公安局、即派出督察員憲兵及保安隊武警偵緝等數百人、到場拱衛、計紀念堂大門及堂內由中央憲兵第六團及公安局督察員拱衛、紀念堂外之四週、由憲兵司令部派出之憲兵拱衛、附近德宣路蓮塘路吉祥路等處、由公安局保安隊及德宣分局武警拱衛、德宣西路與盤福路交界口、東至德宣東路新豐街口、南由吉祥路後樓房街口以及蓮塘路越秀山麓一帶、由六時起即禁止行人車輛往來、如非佩有觀禮證、均不准通過、

就職長官

查是日宣誓就職之黨政軍長官、計有廣東省黨部特派員黃慕松余漢謀曾養甫羅翼羣香翰屏陳策蕭吉珊鄭彥華鍾天心李煦寰、書記長諶小岑、廣州市黨部特派員余俊賢邢森洲陳紹賢劉石心羅偉疆邱譽方少雲羅素約曾三省黃文山伍智梅、書記長陳榮周、廣東省政府主席黃慕松、委員兼民政廳長王應榆、兼財政廳長宋子良、兼建設廳長劉維熾、兼教育廳長許崇清、省府委員李煦寰、曾養甫、羅翼羣、劉紀文、秘書長岑學侶、廣州市市長曾養甫、廣東綏靖主任兼第四路軍總司令余漢謀、副總司令香翰屏、參謀長徐景唐、參謀副長羅梓材、第一軍區司令官張達、第二軍區司令官黃任寰、第三軍區司令官繆培南、第四軍區司令官黃延楨、第五軍區司令官李振球、第一五一師長莫希德、第一五二師長葉肇、第一五四師長巫劍虹、第一五五師長李漢魂、第一五六師長鄧龍光、第一五七師長黃質文、第一五八師長曾友仁、第一五九師長譚邃、第一六○師長陳漢光、旅長彭霖生莫希德陳章鄧琦昌彭智芳鍾芳俊葉世輝蔣武孔可權何世彤黃世運王德全譚朗星李崇剛葉維浩伍漢屏羅策羣陳驥鄧志才利樹宗、江防司令張之英、虎門要塞司令陳策、廣東憲兵司令李江、省會公安局長李潔之等共七十七人、

行禮情形

八時已屆、所有就職長員及觀禮人物、均已就座、八時卅分監誓員蔣委員長身穿戎裝、腰佩指揮劍、偕隨員及衛兵多人乘車而至、蔣委員長于軍樂悠揚中步入禮堂、全場起立致敬、蔣委員長點首還禮後即登禮台、參謀總長程潛、訓練總監朱培德、錢主任大鈞、司法院長居正等、均身穿長袍馬褂禮服、與陳委員立夫鄧委員青陽等亦步上禮台、向蔣委員長致敬、依次就座後、司儀員即宣佈引禮、(一)典禮開始、(二)主席就位、由蔣委員長主席、(三)全體肅立、(四)奏樂、(五)唱黨歌、(六)向黨國旗及總理遺像行三鞠躬禮、(七)恭讀總理遺囑、由蔣委員長恭讀、全體同時循聲朗誦、(八)靜默三分鐘、(九)監誓員就位、(十)各宣誓官員就位、(十一)宣誓、各就職官員肅立台前舉右手宣誓、先由文官宣誓、次由武官宣誓、文官立在台前右方、由省黨部特派員黃慕松領導、武官立在台前左方、由廣東綏靖主任兼第四路軍總司令余漢謀領導、(十二)授印、由中央委員錢大鈞取印呈交蔣委員長、由蔣委員長分別授印、先由高級長官三人步登禮台、分別向蔣委員長致敬禮、蔣委員長即將印授與轉遞、三長官接印後、復向蔣委員長致敬、旋即向後退、步下禮台、轉遞與受印長官、由省黨部特派員曾養甫、廣東綏靖主任余漢謀、廣東省政府主席黃慕松分別接印、接印後向蔣委員長行最敬禮、復由蔣委員長分別還禮、(十三)主席訓詞、由蔣委員長致訓詞、歷一時二十分鐘之久、(十四)宣誓員代表答詞、由省政府主席黃慕松答詞、(十五)鳴炮禮成、(十六)攝影、

蔣委員長與全體就職人員合影

曾市長　黃主席　蔣委員長　余總司令　香副總司令

禮成後、各觀禮長官及來賓即魚貫退出紀念堂、旋由宣誓就職之各長官與蔣委員長聯合拍照、由軍委會行營攝影隊開放鎂精燈拍攝活動影片、并拍全體照片、旋即散會、

黃氏答詞

黃主席慕松代表全體就職長官致答詞云、「本日慕松等宣誓就職、蒙蔣委員長親臨監誓、加示訓詞、及各方來賓踴躍參加、慕松等實深榮感、廣東爲革命策源地、其地位在國家內政外交國防經濟種種上均極重要、慕松等奉中央命、分擔辦理本省黨務軍事政治各項、深感責任綦重、誓當遵守總理遺教、中央法令、委員長訓示、並尊重民意、努力盡職、以期建立三民主義的模範省區、與健全黨部、鞏固革命基礎、恢復光榮歷史、仰副委員長懇切訓誨、冀慰民衆望治之殷、並希望各方加以指導協助、謹致答詞、並致謝各位來賓蒞臨盛意、」

香港風災嚴重

七小時雨驟風狂爲數年來所未見 塌屋廿餘死傷八百餘沉船艇十二

(十七日香港電)中央社訊、十七日晨狂風暴發、襲港達七小時之久、風力猛烈、爲數年來所未見、水陸損失頗重、計塌屋廿餘棟、死傷百餘人、船艇沉沒十二艘、海關巡輪在九龍灣被風浪激邊上岸、各游泳棚均被摧毀、

(十七日香港電)路透訊、昨晚颶風襲擊香港、及其附近各區、來勢猛烈、恐未及避入港內之船戶、及陸地上之居民等、皆有若干生命之損失、據此次颶風未襲來之前、最後之警告信號、已於上午十二時半懸出、十五度厲鐘後、又施放警炮、通告颶風之來臨、於是港內之船隻、分拔碇前往沙船灣地方暫避、大部份較小船隻、於早於上午接得警告、均已平安泊於避風處所、颶風之勢、至今晨尚未見衰、路透社記者曾行遍全市、見各處皆荒凉異常、目擊破瓦碎磚雜堆之屍身、二上、爲各種破毀物件所充塞、街道之交通竟被塞斷、風雨之中、斯坦萊區曾發生數地崩塌沙石傾瀉之禍、聞有華人百許、活埋其中、現已救出若干、

太古公司之新甯號、昨晚駛往沙船灣避風、已擱淺於尼特上、船中共有乘客四十八人、有無外人、現尚未悉、船員爲外人、海員爲華人、該船爲巨浪所拍、處境頗危、香港已派出小輪、希圖將船中諸人、載以脫險、又運貨船開爾拉洛號、在九龍埠擱淺、該船已開泊多時、現船中僅有看管者一人、

今晨十時、颶風之尾、仍在港肆虐、各商行職員、連路透社在內、均暫時困處九龍、惟船已從事渡海之嘗試、氣候漸有轉佳之象、渡輪預料于今日下午、一切可復常狀、

(香港長途電話十七日電)路透社訊、今日下午四時後、颶風即漸告平息、海面船隻又恢復行駛、此次風災大約岸上共死廿餘人、海上遇難者、無從探悉、

新寧輪沉沒船員獲救

新寧輪被浪擊覆沉沒、但船員全體獲救、已安抵岸上、

(十七日南京電)中央氣象台息、襲港颶風、十七日晨六時、在港西南五十公里處、風力達最高級、全港發生大風雨、該颶風現續向西北西激進、速度卅公里、廿四小時內可抵桂、兩廣閩南、贛南、湘南等地、均有大風雨、

(十七日南京電)中央氣象台、十七日下午二時報告、颶風已抵粵桂間、其中心在南甯附近、風力漸減小、續向西北推進、一二日內有在漢消滅勢、

國選總所 解釋疑義四點

關于商會選舉

(十七日南京電)國選總事務所、以日來呈請解釋關於商會選舉疑義者、紛至沓來、約而言之、不出四項、(一)各業同業公會之商店會員、如何紀載於團體籍冊、(二)前項會員之選舉權、由何人行使、(三)是否每一商店有一選舉權、抑每一代表有一選舉權、(四)商會之商店會員、有無推選權及選舉權、總所頃分別予以解釋、(一)應記載商店牌號、及其代表人之姓名、年齡籍貫、及其從事職業之年限、(二)依照選舉法第二十四條第二項、視商店爲同業公會團體會員、視其代表爲該會員團體之會員、(三)每一代表有一選舉權、(四)商會之商店會員代表、有選舉權、但無推選候選人權、

實業部派

陳仲熙代表出席世界動力三次會

(十七日南京電)世界動力協會第三次會議、定九月七日至十二日、在華盛頓舉行、實業部茲加派建委會所派出席代表陳中熙、兼充政府正式代表、

國立編譯館長、由陳可忠接任後、陳已將原任之該館組主任職、改由趙士卿兼代、

七個科學團體

昨在北平行開幕禮

(十七日北平電)中央社訊、中國科學社、中國化學會、中國數學會等七科學團體、十七日晨假清華行年會開幕禮、到會員四百餘人、由蔣夢麟致開會詞、希望對國家社會、以及文化上有相當之貢獻、次由梅貽琦代表平學術界致歡迎詞、由秦德純代表王冷巴致詞、末由會員代表任鴻雋致答詞、十二時散會、清華即午獻宴全體會員、宋哲元代表劉哲、秦德純、鄧哲熙等、均參加盛宴、下午四時舉行學術講演、下午五時參觀清華學術展覽、十八日晨宣讀論文、鄒元德等定十九日在懷仁堂歡宴全體會員、

甘茂林離波回法

曾謁皮爾蘇斯基之墓

波蘭總統延見甘茂林

(十六日華沙電)哈瓦斯訊、波蘭總統莫錫斯基頃於本日午後一時、延見法國陸軍參謀總長甘茂林、贈以波蘭復國大綬勳章、并在總統府內設讌款待、陸軍總監里資米格里、總理史克拉哥斯基、各閣員、法國大使諾哀爾、及少將以上各高級將領、均曾列席陪宴、宴畢、甘茂林即于午後由參謀總長史泰基維資、陪同前往克拉草城、瞻謁故上將皮爾蘇斯基陵墓、里資米格里親赴車站送行、

臨行時、甘茂林對波蘭報界發表談話、略謂、余此次前來觀光、猥蒙貴國朝野殷勤優渥、情致懇摯、逗留貴國首都、忽忽四日、今茲臨別、誠不勝感激之至、抑余此來、得與貴國陸軍總司令里資米格初次識荊、并就貴我兩國互有關係之各項問題、與之推心置腹、從長討論、此則尤所引爲莫大榮幸者也、余茲定於明日向貴國偉大崇高之故上將皮爾蘇斯基墓前、虔敬瞻禱、以誌敬仰之忱、事後即當返巴黎、敝國舉行軍事演習、爲期已不在遠、屆時里資米格里、當親往參觀、敝國自當歡迎、而余本人亦當竭誠招待云、

閻寶航抵省

推行新生活運動

南京新生活運動促進總會幹事兼書記閻寶航、奉命與張宇沖張知華等來粵、推行新生活運動、閻等于十六日下午二時抵港、旋乘廣九尾車來省、下榻新華酒店、記者昨日往訪、據談、本人來粵使命、在推動粵省新生活運動、工作進行、擬先從「規矩」入手、餘須俟晉謁本會蔣會長錢主任請示、暨訪晤本省黨政軍長官各團體領袖後、再視環境情形與需要、詳定辦法、惟廣州爲革命策源地、各界人士、素富革命精神、而新生活之生活革命運動、又爲救亡復興民族之根本運動、本人甚盼各界奮起、本民族革命精神、努力推動、并實行新生活、尤盼與論界一致提倡云、

林偉成甯明堦 昨通電效力中央

保存國家武力備他日禦侮

惟以公義服膺誤譽非所敢計

廣西航空學校校長兼空軍司令林偉成、前日與第二中隊隊長甯明堦乘機來粵歸附中央、各情已見報載、查林甯二氏、昨并發出通電云、南京中央黨部、國民政府、各院長、各部會、各省主席、各綏靖委員、各指揮官、各軍師旅長、各機關社團、各報館均鑒、方今國步艱難、危如累卵、決不宜逞暴爲功、以亂作止、憑恃武力、塗炭民生、更不宜以艱難締造之空軍、供無謂之犧牲、偉成不敏、祇知許身黨國、無論任何巧飾名義、甯忍殉一人一派之私、捲入漩渦、師出無名、瓦解立待、際此風起雲湧、偉成爲維持空軍實力團結起見、爰於銑日在南寧率軍大隊[illegible]、脫離桂省、效力中央、亦冀今日國家武力能保存一分、即他日禦外武力補助一分、[illegible]林偉成、飛機第二隊長甯明堦叩、篠(十七日)

廢除苛雜會昨開二次會

討論上週審查各案

本省廢除苛捐什稅審議委員會昨(十七)日下午三時半在財廳三樓會議廳開第二次會議、出席者有宋子良鄒殿邦何韓屏熊理董仲鼎何蓬洲唐雷文張君華陳楳瑞歐陽彥謨湯德文謝永年李惕生馬慶藻等二十餘人、由宋廳長主席、行禮如儀、報告過去工作後、隨將上週審查各案、提出討論、至五時許始行散會、

汕商代表請求參加

汕頭商界爲請政府早將汕頭苛什裁撤、特組織請願團來省、查該團爲陳述汕市歷年所受苛什苦況、特請求准予派員加入爲廣東省裁撤苛捐什稅審議委員會委員、茲將其呈文錄下、呈爲呈請事、竊潮梅年來疊受苛什之盤剝、民不聊生、呼籲無門、幸粵局奠定、與民更始、當將所受苛捐什稅顯著情形、派員晉省赴轅請願、其所受之慘痛、諒蒙垂鑒、伏以此次鈞廳對于苛什之廢除、爲統籌辦理起見、特組織苛捐什稅審議會、由省商聯合會廣州市商會各團體派員參加、舉凡陳請廢除條件、交由研究、用意至善、屬會代表、承汕頭各業同業公會之推舉、爲汕頭各業公會之集團、對于當地各別情形、有補充陳述及共同討論之必要、應尤派員參加、庶于情方能上達、用特不揣冒昧、懇乞鈞廳對於苛捐什稅審議會、准由屬團派員出席、俾得參預會議、藉明地方各別情形、而收集思廣益之效、是否有當、仍乞批示祇遵、實叨公便、謹呈廣東省財政廳廳長宋、汕頭商界請求廢除苛捐什稅請願團代表賴次風蕭暨民蘇邃岩林地平陳希孔等同叩、

蔣委員長關心民瘼

昨約各財政要員叙餐

諭徹底廢除苛雜烟賭

軍事委員長兼行政院長蔣中正、昨(十七)上午十時半參加粵省黨政軍長官就職禮後、偕其夫人宋美齡女士、約同財政部次長鄒琳徐堪、財政廳長宋子良、兩廣鹽運使唐海安等赴財政廳前太平支館碧廬叙餐、席間對於本省財政金融狀況、多所垂詢、并面諭各員徹底廢除各項苛捐什稅及禁絕全省烟賭、以期實現中央政策及解除人民苦痛、又第四艦隊[illegible]省後、即在港太古船塢上塢修理、聽候明令歸隊、蔣委員長以此次兩艦愛護統一、功在國家、昨日下午四時、特召見艦長鄧兆光及[illegible]、備加撫勉及垂詢經過、聞兩艦修理已竣、日內返省歸隊云、

鹽運署取銷七縣食鹽包商

准設普通鹽店自由販運

兩廣鹽運使公署昨訓令所屬云、照得行鹽包商、原屬權宜辦法、自應隨時體察情形、分別改善、以資整理、查本省從前行鹽包商各區域、節經本署先後分別取銷、改爲自由販運、現在仍行包商制度者、祗有恩春屬之恩開台赤新陽七屬、及特別區之瓊屬全屬、以致粵省全區行鹽之包商自由辦法、參差不一、對於鹽政整理前途、不無窒礙、惟瓊崖各屬、孤懸海外、情形不同、應另妥籌辦法另行取銷外、所有恩開台赤春新陽七縣之食鹽包商、自應併予取銷、俾歸一致、用符自由販運原則、茲定於本年八月十五日起、將現辦恩開台赤四屬鹽店榮發公司及春新陽三屬鹽店榮和公司承辦專賣原案、一律取銷、所有該各屬行鹽、概依現行稅率、改爲自由販運、并照民國十八年秋間本署頒行設立普通鹽店辦法、准由各商開設普通鹽店、照章繳稅配鹽行銷、至各商如欲經營該各屬鹽業、應即遵照設立普通鹽店辦法、前往該屬運館查驗局、呈請立案領證、其未呈請立案之店、一概不許營業、倘敢故違、一經查出或被告發、定即查封、照例辦理、決不姑寬、除佈告暨分別呈報函行外、合行檢發佈告、令仰該縣長即便遵照、將奉發佈告張貼曉諭、俾衆週知、仍將奉發佈告張貼日期呈報備查、毋違、切切此令、

設立普通鹽店辦法

(一)在廣府所屬以及附近各縣、向爲省配區域、開設普通鹽店、必須到本署呈請立案、領取業鹽憑證、其餘坐配附場區域、均准就近前往該管鹽務局卡、呈請立案、領取本署所發業鹽憑證、以便稽查、(二)到本署或各鹽務局卡呈請立案註冊者、均須先到本署或各局卡領取營業報告表、逐項填註、隨時附繳、(三)由該店司事、須備具二寸半身相片二紙、以憑粘於業鹽憑證上、并存各註冊機關備查、(四)凡呈請設立普通鹽店者、須覓具殷實商店、出具保結、聲明如有買私賣私情弊、並保人是問、(五)各屬鹽商具呈後、由本署或鹽務局卡派員查明該商及保店確屬殷實、即准設店營業、(六)本署或鹽務局卡核准該商設店營業、當即牌示該商備繳大洋一元、領取鹽業憑證懸掛店內、以資識別、(七)省配區域、設立普通鹽店、並應遵照定章、於領業鹽憑證時先行備具五十包鹽稅繳署核收、填發准單、交由該商、配鹽銷售、坐配附場區域、應如何變通辦理、由各鹽務局卡就近體察情形、呈候核奪、(八)商民設立普通鹽店、一經呈奉核准、由牌示之日起、限五日內即行開張配鹽銷售、逾限不開、或不繼續配鹽、即將准案註銷、不許設店營業、(九)核准商民設立普通鹽店、必須隨時照章繳稅配鹽銷售、並將配銷存鹽數目、及所存運照、分以憑查核、不得買私賣私、致干罰辦、(十)凡經核准設立鹽店地段、如有別人未經立案領證、在該地方開設、准已立案之商、得呈請鹽務局卡或地方官拘究、若向立案鹽店買鹽轉賣零沽者、須向所領分部單或該店零沽單、以爲憑證、否則即係買賣私鹽、並准呈請拘案罰辦、(十一)凡本署及各局卡辦事人員、對于商人請領憑證、除徵收大洋一元外、不得再有別項需索、如違准其呈控、以憑查究、

梁財信匡博堂醫生老手藥品實際

惠愛東路城隍廟前

著名跌打風濕藥酒藥酒氣芬味濃厚芳不膠不淡藥酒之王醫生梁赤別號匡華精醫跌打統理筋骨中一切風痰濕火症

社論

吾粵亟宜提倡新生活運動

欲救中國，其道萬端。然恢復民族之活力，促進其再生之機，實爲當務之急。蓋民族之滅亡，不全在外力之壓迫，而在民族精神之消失。萎靡不振之民族，斷不能生存於今日之世界。是以欲救中國，先須恢復民族之活力，欲恢復民族之活力，則非發揚民族之精神不可。吾人若不排除目前萎靡苟安，驕奢淫佚，腐敗貪污，懶惰散漫之頹風，雖斤斤焉獨求救國之道，而國必不可得而救也。

蔣委長提倡新生活運動者，所以發揚民族之精神，恢復民族之活力以爲維持國家，復興民族之基礎者也。故新生活運動之基準，即爲「禮義廉恥」。吾人無論起居食息，一言一動，均須有規律，有秩序，合乎做人之道；換言之：均須合乎「禮義廉恥」。此即謂之新生活。「禮義廉恥」，本爲中國固有之道德，實行新生活，似無異於恢復舊生活，所不同者，不在內涵之意義，而在方法之運用，吾人厲行「新生活」，必須能適合時代與環境之切實需求，補偏救弊，一變其舊時之趨向，然後始得謂之「新」。不然，則難免食古不化，固步自封之誚矣。

新生活之意義原甚淺明，但其關係則極重大，若我國民，均能奉行新生活，則至微之事，不敢苟且，必能挽頹風而振末俗，是以新生活運動，不僅是轉移風氣之運動，是發揚民族精神之運動，直是救國根本之運動也。

吾粵年來以軍政岐異，對此復興民族之新運動，亦屏棄不談，今割據者既去，粵局已告安定，當此除舊布新之時，提倡新生活運動，實爲急不容緩之圖，蓋吾粵年來因政教失修，官吏則流於貪污瀆職，人民則流爲驕奢淫佚，欲革此弊，更非提倡新生活運動不爲功。又況廣東爲革命策源地，人民之生活精神，影响於全國至爲重要，故吾粵民衆，對于新生活之運動，應急起直追，本前之革命精神施之於全國政治者，今則復施之於自身之生活，其事雖殊，其同爲救國之道則一，其提倡雖比他省較遲，其收效當比各地爲速，願吾粵民衆共勉之！

孔部長等昨審查所得稅施行細則草案 將提交政院例會討論

高秉坊談征稅應持六個觀念

（十七日南京電）中央社訊、中央直接稅籌備處長高秉坊談稱、所得稅暫行條例施行細則草案、孔部長已於十七日在廬邀請關係各部會長官開會審查、該處副處長梁敬錞、仍留廬山備諮詢、如能審竣、即可提十八日行政院例會討論、俾早能於九月一日開征前公布施行、至依照所得稅暫行條例規定、爲確定納稅義務者納稅額、應即組織之審查委員會、該處已將其組織規程擬就、呈送孔部長請政院核定、至有關書表簿册單據格式、該處亦已在草擬中、

又高氏爲興辦所得稅事、十七日晨部紀念週、有詳盡報告、原詞即（中央爲舉辦所得稅告全國公民書）之內容、分所得稅之意義、與辦所得稅之理由、征收所得稅辦法、及國民對所得稅應有之認識四段、加以闡述、

末盼望財部在施行所得稅時期、應把持下列各個觀念、（一）要澈底廢除苛雜、必須推行所得稅、（二）所得稅是最公允的一種良稅、（三）所得稅是完全由所得者征稅、無進益的并不課稅、（四）能納所得稅的便是有辦法的國民、（五）賺了錢的出錢、賺得多的多出、賺少的不出、（六）中國所得稅率、爲各國最輕、有錢的不過節省一部浪費、無錢的人無須納稅、

修改國聯盟約案

我國主張充實國聯力量

（十七日南京電）中央社訊、國聯第十七屆大會、定九月初在日內瓦舉行、關於修改國聯盟約一案、我國主張應充實力量、現該項提案、業已草擬完成、聞外部十七日以飛航寄出、交顧、郭、胡三代表、屆時向大會提出、

日本決定對俄外交方針

要求蘇俄撤退遠東駐軍 在俄僞國境設非武裝區

整備日僞軍備以應付紅軍之威脅

（十七日東京電）據同盟社訊、乘此次太田駐蘇大使歸國之機會、日本對蘇俄外交方針、極爲各方所重視、九日外、陸、海、三省會議之結果、業已具體的決定對蘇俄外交之基調、即滿蘇國境問題、日蘇漁業交涉之懸案解決爲第一主要點、並同時要求將配置於遠東邊境之卅萬紅軍撤退、查其決定概要如下、

（一）要求將龐大而且不必要集中於遠東邊境之紅軍撤退、在一定限之地域內、

（二）更依據日俄講和條約之精神、在俄僞國境一帶、設置非武裝區地帶、

（三）要求接納以上之公正妥當意見、除去紅軍之不斷的威脅、最後之方法、在國境之第一線、整備日滿兩國之兵力、以爲匹敵、俾在實際上可一掃遠東紅軍之威脅、除此實無他法云、

（十七日上海電）中央社訊、據同盟東京電、日本駐蘇俄大使太田、十七日訪廣田首相於其官邸、詳細報告最近歐洲各國之對蘇關係、蘇聯之產業國防、尤其蘇聯在遠東之軍備、蘇聯政府之對日感情、蘇滿蒙國境問題、蘇蒙關係等、並關于日本對于蘇聯方針、作重要之進言、

粵省紙幣

發行確數

（十七日牯嶺電）路透社訊、財部發言人、語路透記者、據最近調查結果、廣東省行前發行紙幣二萬五千萬元、八千萬元係六月二日事件後所發出、又謂該行鈔票之準備金不過毫洋一萬零七百萬元、實僅佔所發行之鈔票百分之四十三云、

國府紀念週

葉楚傖報告

（十七日南京電）中央社訊、國府十七日晨九時、舉行紀念週、到葉楚傖、李文範、陳訓詠、呂超、魏懷等、暨國府及各部院職員共約四百餘人、由葉委員主席、領導行禮後、并報告關於國民大會代表選舉總事務所成立經過、及其工作情況、至九時半、詞畢散會、

桂省空軍

續向中央効順

（十七日上海電）路透訊、據此間消息、桂省當局以空軍離桂、向中央効順、異常失望、現對留桂各飛機及空軍人員、嚴加防範、日前投粵之桂機兩架、因汽油不敷、中途降落、現確在開平發現、一俟天氣晴和、（今日廣州方面發生颶風）即續飛粵、

國府任命

農本局理事廿三人

（十七日南京電）中央社訊、國府十七日令、（一）派蔣作賓、孔祥熙、吳鼎昌、張嘉璈、俞飛鵬、秦汾、蔡無忌、徐廷瑚、錢大鈞、徐恩曾、徐新六、陳振先、胡筠、葉琢堂、周作民、錢永銘、趙棣華、王志莘、吳震修、張佩紳、鄒秉文、王紹賢、爲農本局理事、此令、（二）派陳振先爲農本局總經理、錢永銘、鄒秉文、爲協理、此令、（三）國大川省代表選舉總監督王又庸、免去本職、此令、（四）派稽祖佑爲國大川省代表選舉總監督、此令、（五）任命胡庶華爲四川省立重慶大學校長、此令、

川越茂昨抵天津

定今日赴北平隨復回津 擬召集華北日領事大會

（十七日天津電）中央社訊、日駐華大使川越茂十七日上午十一時廿分乘中航機由青抵津、張自忠代表馬彥翀、公安局長程希賢、及日駐屯軍司令田代、駐津總領川尻等數十人、均到東局子飛機場歡迎、川越下機後、即赴常盤旋館休息、晚應川尻歡宴、午後二時拜會田代、定十八日午後四時赴北平、

據川越接見新聞界時談稱、此次北來、乃視察僑民情形、在津耽擱一日、十八日赴北平、拜會各方、日內仍行來津、廿二日前後、並擬在津召集華北各地日領事談話、預定本月底返滬、何時赴南京、尚未定、繼稱中日經濟提携事、謂此事範圍廣大、惟發展交通、厥爲重要之一端、目前關於華北方面、經濟開發事宜、日方將視事實情形、由領事或商人與貴國地方當局隨時接洽、其方法不外以技術資本援助、至調整中日國交、亦以經濟爲首要、日方並準備提出關稅問題、與貴國政府接洽、

川越並稱、兩國相交亦如交友、兩方應注視彼此好處、當無不可日趨親善、今後當努力解除兩國間誤會、以謀邦交之調整、川越並稱、在滬曾會晤王克敏、促其北來、開發華北經濟、惟王是否北來、余尚不知、

新任日駐屯軍參謀長橋本羣今日就職

積極謀開發華北經濟資源 並準備提關稅問題作交涉

（十七日天津電）中央社訊、新任日駐屯軍參謀長橋本羣、定十八日晨乘平瀋通車到天津就職、又新任日駐屯軍參謀長田宮本兩少佐、十七日抵津、北平日使館武官今井、十七日到津歡迎川越、據談、橋本參謀長到津後、是否集武官會議、余尚未知、不過駐綏張垣等地日官、近期內將來津一行、綏東事件真相不詳、

（十七日上海電）新任日使館參贊清水、十七日晨乘滬平通車到瀋履新、

梅樂和北上視察

日浪人合謀對策

石友三主動將對梅氏不利 宋哲元據報已令各軍戒備

（十七日天津專電）日浪人武裝走私、影響我關稅至鉅、總稅務司長梅樂和、已首途北來視察、昨午浪人在日租界召集重要會議、商討對付策略、聞議決對梅氏將予以不利、現已分配往各處秘密活動、石逆友三主動出力、其秘書會大堅不値其所爲、乃向當局告密、宋哲元在平接此駭人聽聞消息後、即令各地駐軍分向告該海關戒備外、對石友三幹此勾當、極表憤怒、決予以告誡、

察綏形勢仍緊張

蒙僞兵廿五萬人絡繹集中綏東 綏境蒙會定期開幕討論六要案

（十七日北平電）中央社訊、關係方面息、（一）察綏邊境日來無變化、惟形勢仍緊張、聞僞蒙匪軍決以王某爲前鋒、李守信僞軍殿後、有再度向綏東進擾模樣、（二）我軍在綏東準備極嚴密、防禦工事構築堅固、一切巡邏哨兵、概採嚴重時期措置、綏蒙會三彭毛賦等部、與達密凌蘇延龍豪軍聯絡密切、實力雄厚、營壘綿亘、刁斗相應、若僞軍進犯、當可一鼓殲滅、

（十七日北平電）中央社訊、關係方面息、（一）德王刻仍在嘉卜寺、未返滂江、李守信十五日由察北往返、有所請示、包悅卿亦被邀、外傳將返平說、不確、（二）由嘉卜寺前往熱蒙之軍、外傳已出多倫、番號不明、均爲僞匪散兵、隊伍復雜、紀律廢壞、又續有僞蒙之蒙兵千餘、編入何部、刻尚未定、

（十七日北平電）路透訊、今日此間接綏遠消息、石王獲綏遠省軍之援助、已將西公旗大喇嘛之兵擊敗、而奪回西公旗、傅作義現派兵南圖、護送石王由包頭返旗、

（十七日張家口電）蒙兵六千、槍械齊備、昨抵張北、現絡繹向綏東集中、該部以騎兵爲多、係卓什海部之精銳部隊、

（十七日歸化電）此間有僞便衣隊二百名、分批潛入各地活動、警備司令部接報後、即嚴密戒備、並在各娛樂場所搜查、壓亂萌、又訊、公安局今晨在侍十電門第二胡同破獲僞軍諜機關、首領在逃、捕獲厲驪五爵補邦二名、在身上搜出秘密函件甚多、刻正嚴密審訊中、

（十六日北平電）承德來人談、瀋陽僞軍部密調僞軍三師入熱河、新民屯現設運輸總兵站、七日阜新開到僞軍七千、砲兵二大隊、連夜由熱西輸送入察、聞犯綏戰事正式開始、僞滿軍隊準備調察、什十五萬人以上、

（十七日歸化電）綏境蒙會定二十日開幕、討論事項爲（一）各盟旗蒙兵須團結一致共禦外侮、已推定潘王起草、（二）西公旗石王効忠黨國、捍衛地方、頗著勳勞、今後大喇嘛非法驅逐、各盟旗應一致援助、勸大喇嘛退出西公旗境、以免引起衝突、推扎薩克起草、（三）樹立非常時期教育、（四）組織十八自衛團以杜絕奸人乘機煽惑、（五）請國府指導長官向軍委會請領槍械、頒發各旗以鞏固地方、（六）劃定專款建綏會地、聞各案刻已草竣、二十日可提出大會、

中央紀念週

吳敬恆講立國大事 軍隊與主義應整一

（十七日南京電）中央社訊、中央黨部十七日晨八時、舉行卅七次紀念週、到中委吳敬恆、方治、張厲生、周佛海、何應欽、谷正倫、李宗黃、鄒華、甘乃光、張公任、張允義、王用賓等、及全體工作人員、共約七百人、吳敬恆主席、並報告、略謂古人說、立國有兩件大事、爲祀與戎、即是祭祀與軍隊、現代立國、僅應虔奉主義與國體、也就是古人祀的變相、至於戎、即軍隊、乃當前立國之一件事、軍隊應該整一、猶乎國體與主義應整一、才可望強盛、長治久安、現在國體爲民國、主義爲三民主義、已經一成不移、但是軍隊、仍有沿襲擁兵自私思想、不了解整一的要義、故少數同志忘了總理模範、以至造成錯誤、民國元年總理把總統（即國體）與軍隊、統交袁世凱、自己卻去實行實業計劃、不久袁世凱蔑視主義、公然叛國、總理還不曾輕易練兵、直至後來、國體陸撤、主義將亡、乃在黃埔練兵、練出真正中央軍隊、總理所以如此慎重、是要永遠使他整一的、從此以後、還有人敢於中央軍隊之外、再妄弄軍隊嗎、所以大家只有學總理模範、拿出精神去實現總理實業計劃、增加國家生產、云云、吳氏詞畢、即散會、

西政府表示樂觀

馬德里未改常態仍有鬥牛之會

叛軍續攻聖賽白斯底安 叛軍慘屠巴達卓玆人民

（十六日馬德里電）路透訊、西班牙總理吉羅爾、今日語客、謂吾人現正應付悠久嚴重之戰爭、惟絕非不宜作樂觀者云、此間目下、幾未變其常態、今日仍有鬥牛之會、銀行停止兌現、今已延期一月、一切外國郵件、均受檢查、駐馬德里英代辦福伯斯、今日已抵此、旋即在本使館召集英僑會議、勸告大衆、並對於老之僑民、乘仍有機會之際、早日離境、並對所稱離境不啻喪失生存之說、加以疏解、

（十六日馬德里電）路透訊、西班牙內戰自爆發以來、瞬已匝月、但戰事日見劇烈、毫無終止之象、叛軍今晨繼續進攻聖賽白斯底安、運貨汽車二隊、滿載兵士槍砲及軍火等、向前進發、叛軍艦坎那利亞斯號、日斯巴那號、及塞爾維拉號、三巡艦、本亦擬加入進攻、但因重霧瀰漫、及政府飛機投彈轟炸之故、遂致不果、目下該城之政府軍、均已集於各高地、準備迎敵云、

聞政府軍在直布羅陀附近、拉里納地方、激戰後、已不支敗退、共損失軍官兵士一百七十餘名、頃據拉巴特消息稱、至今尚忠於政府之依芬地方警備軍、現已叛變、加入叛軍矣、西政府驅逐艦凡爾特斯號、今日駛往直布羅陀海峽時、曾向加爾納洛海角開砲卅餘響、島上叛軍炮台、並未加以還擊、同時叛軍飛機、今日轟炸加太吉那、曾予該處兵工廠以嚴重之損失、因政府巡艦甲姆一世號、正在該廠修理也、據云、駐覺樹加地方之叛軍、已將該島各重要海灣、滿佈水雷、以免政府之遠征軍、由海上登陸、並已通告各外國船隻、愼防水雷云、

（十七日里斯本電）路透社訊、此次西班牙發生內戰、政府軍與叛軍作殊死戰、殺人盈野、地方糜爛、生靈塗炭、慘不忍聞、據由巴達卓玆城逃去葡萄牙記者、語路透記者、巴城業已被叛軍攻陷、但該城已爲砲火完全毀壞、城內屍積如山、血流成河、司令部之內牆、盡是彈孔、血跡斑斑、聞在此地槍決之人犯共二千餘名、最不忍覩者、爲司令部左右、尋覓其夫婿之屍身、自撫屍號哭者、有暈倒地上者、有睡臥血泊中者、觸目皆是、

（十七日柏哥斯電）路透社訊、西班牙叛軍領袖穆拉將軍宣佈、該軍決不與政府妥協、對於在政府人員、一律剷除、

（十七日里斯本電）路透社訊、叛軍攻陷巴達卓玆城後、西政府趕派生力軍赴麥里達、傳大批政府軍現集中該處、準備向巴達卓玆城反攻、

（十七日馬德里電）路透社訊、法國全國總工會秘書長、昨晚抵此間、代表法勞動界、向西政府表同情及慰問、

英政府努力謀不干涉協定之訂立

深恐法國將採取自由行動 引起兩大集團之國際爭端

烏外長建議調解西國事變

（十六日倫敦電）哈瓦斯訊、關于不干涉西班牙內亂之協定、能否成立、目下唯以德、意兩國一言之諾、爲關鍵所在、頃據此間官場人士透出消息、英政府日來曾向德義政府再度接洽、俾爲法國所提建議作響應、並對于意國則最近亦曾提出同樣交涉、但該國復文、迄未遞到、政界人士、深恐法政府因法西斯國家之故意延宕、或將採取自由行動、或將發生法西斯國家與左派人民陣線國家兩大集團之國際爭端、此外、保守黨人士、對於赤色恐怖、無不疾首痛心、其于西國左派政府、自亦不無侮視之意、因此英法兩國、對於西班牙事件、現雖通力合作、但能否持之久遠、尚係問題、此亦政界人士之所恐懼者、故英政府現正不斷與德意兩國相接洽、以期不干涉協定、得以早日訂立、庶幾國際陰霾、可以一掃而空也、

（十六日烏拉圭京城電）路透訊、烏拉圭外長、頃致電美洲各列強、建議會同對西班牙事變、作友誼之調解、以使中止該國之戰爭、此種調和行動、可在華盛頓或他國首都商妥、但須不出汎美聯合會之機構云、

西國內亂別訊

馬德里異常危險 政府飛機炸叛軍

（十七日巴黎電）路透社訊、據由馬德里歸客、法記者稱、現馬德里異常危險、西班牙政府消息、完全爲安定人心計、殊非確實、馬德里糧食缺乏、雖由華倫西亞以大貨車運糧接濟、政府準備將一切檔案、遷往華倫西亞、該記者並謂馬德里日夕必爲叛軍攻陷、

（十七日馬德里電）西班牙政府飛機、今日飛往馬卓加轟炸、叛軍敗退、死人無數、巴爾瑪城亦將發生戰事、英僑已一律遷避、英巡洋艦一艘、現停泊該處、保護英人利益、

（十七日馬德里電）路透社訊、叛軍現在摩洛哥趕調大兵入西班牙、每日均用德意飛機運兵、每日共運五六千人、又聞叛軍現有大批飛機、

保安團隊

應參軍隊選舉

（十七日南京電）中央社訊、國選總事務所、接准軍委會函、以各省保安團隊、應參加軍隊選舉、特於日前電飭鄂省府保安處查照、原電云、案經函准軍委會函復、查保安機隊應參加軍隊選舉、並已規定每省保安團隊推候選八二人、通電知照矣、等由、准電前由、特電查照、關於國選投票票格式、可由各區依照選舉法新行細則、第七十三條及七十四條之規定、自行製用一事、總事務所十七日已通飭各省總監督遵照、

植物油料廠

總廠決設漢口

（十七日南京電）實業部籌辦之中國植物油料廠總廠、及總事務所、決設於漢口、總廠總副經理人選、俟董事會規定推薦後、實部即可委派、任期四年、

醫師余自強 擅長 無痛手術

手術無痛苦，成績請參觀，費用收十元・解除生殖器障碍・醫務處城隍廟右鄰

廣州嘉華銀行換發債權存款單
由八月十五日起繼續展限一個月未換者除再函約到領外特登報通知
請依期剋換並展期九月廿一日起開投產業此佈

市立三職學校 續招 **初級** 電氣ㄧ程科 印刷製圖科 **免學費生**
報名：即日起在㊀東沙路本校㊁廣大路知行中學
考試：八月廿六日 閱章：中華及大東書局

廣東軍事政治學校通告
查本校暑假期原定七月二十日起至八月二十日止茲特展期至八月卅一日止
仰各學員生一律於九月一日回校爲要特此通告

培英西關分校招生
招初中小學幼稚園一年級男女新生及小學各級轉學生八月廿九日十時考試即日開始報名
址廣州西關多寶路尾電話一零七一八章程函索即寄

光漢中醫專科學校續招日夜班男女生
報名即日開始閱章函索即寄試期八月二十九日
十二時校址文德南路廠後街電話一〇〇九七三

聖心中學日新小學招生
(班級)高一初一小一均招新生其餘各級均招轉學生(試期)八月廿五日(章程)函索即寄(校址)大新路(電話)一三二五二一

華南體育學校招生 原日廣東體育學校
體育本科 圖工樂體師範科男女新生各一班 **試期** 八月廿日
報名處大沙頭本校索章即寄各校得選送優良半費生二名 校長陳策

省立廣雅中學續招新生展期考試
報名展至八月廿四日止考試改定八月廿六日舉行取閱章程本校(西村)
財廳前英華書局西湖路文光十八甫月光光報名地點本校

南海中學續招新生
(班級)高初中一年級生(試期)八月廿四號(報名)即日開始(校址)本市光復北蘆荻巷(取閱章程處)本校號房惠愛路雪明影相館永漢路美華書店十八甫太白書樓 校長曾鏡涵

私立華英女子中學暨附小招生
(班額)高初中小學各一年級新生初中及小學各級轉學生
(考試)第一次八月廿四號地點廣州豐寧路女青年會 第二次九月四號地點佛山文昌沙本校

教廳立案 廣州復旦中學招生 男女
初高中一二三年級生報名東山中山公路本校惠福西仙鄰巷招生辦事處試期八月三十試場仙鄰巷辦事處(注意)本校係復旦大學附設畢業後可直升大學故歷屆投考人多本屆新科學館課室宿舍落成減收學雜費投考學生益多凡有志向學者須從速報名 維新車直達 校長李泰初

第四路軍總醫院看護訓練班招生
額定女子三十名報名八月五日至廿五日章程向西村大院本院索取 院長張建

廣東中醫藥專科學校續招新生
(地址)大德路蔴行街八十四號 電話一〇二六六
(試期)國歷八月二十六日十二時 簡章函索即寄

教廳立案 仲元中學招生
高初中一年級新生各年級插班生 八月二十日考試 校址文德路 即日報名

知用中學第二次招生
學級：高初中一年級新生二三年級轉學生 試期：八月廿五日
報名：由八月八日起至八月廿三日止 校址：海珠北路倉前街

西關嶺南分校招生
初中小學幼稚園一年級 各級轉學生八月廿四日考試即日開始
報名 校址荔枝灣 電話一一五七二 章程函索即寄

立案 粵東(原名)廣東救護調劑學校招生
本校造就醫藥調劑人材畢業生任職各軍政衛生機關者廿衆成效卓著
注重實用速成
現招卅八屆日夜班男女生 索章即寄：校址賢大路8○三

培桂中學新校舍落成 擴充班額 **續招**
高初中一年級新生各級轉學生暨小學免費生試期八月廿九日校址白子路世光園 **校長馬君武**

私立嶺南大學文理農工各學院及孫逸仙醫學院及理科研究所暨附中附小及華僑班招生
報名日期：由即日起至試驗前一日下午五時止大學報名時須繳本人相片四幅 入學試驗：大學各學院及孫逸仙醫學院及理科研究所生物部化學部九月七日至九日附中及華僑班則于八月廿八至廿九日附小于廿九日均由上午九時起

廣東婦女習藝所招生
公務職業班化學工藝班各六十名手工藝班插班生卅名(報名)八月廿七日止(試期)八月廿八日(舊所址)小北登峰路橫枝崗(新所址)北較場章程函索即寄電話一六〇七

南武中學暨附小招男女新生
(班別)高中初中高小初小第一年級新生及各年級轉學生膳宿俱備(試期)八月廿三日上午九時(校址)河南同福中路

廣東國民大學暨附屬高中及附小招生
試期：大學八月廿三日 高初中八月廿九日 小學八月廿五日
大學部文學院教育系中國文學系法學院政治系經濟系法律系工學院土木工程系 高中普通科師範科

大中中學八月廿二日續考高初中男女新生
學額高一普通科及初中一新生高初中三年級轉學生 報名閱章小北路尾正校惠愛東路榨粉街分校

香港赤柱聖士提反中學及小學男校招生
本校准陽曆九月七日上午九時復課同時招考新生本校定六年級制小學三年中學三年新生投考者可依程度隨時插入中西文各班本校佔廿五英畝之地址三十五萬餘圓之建築費有大足球場絨球場六所游泳場兩所排球籃球等無不完備宿舍取最新之式中西餐任便中英文各科教員皆大學畢業均富學識經驗現備有詳細章程如有志來求學者請向本校校長函索可也

康樂乳業公司
代派兼售
嶺南大學鮮奶
嶺南大學雪糕
大南路第八號 電話一六四五五

新華戲院今天即映上海明星公司巨片

舒繡文 王獻齋 黃耐霜 謝雲卿 朱秋痕 顧梅君 袁紹梅 尤光照 英茵 譚志遠 薛秋霞 嚴工上

十七位大明星聯合主演

洪深編劇

新舊上海

漫畫式的描寫，幕幕動人！真幽默的對話，句句刺激！現社會的反映，寸寸精華！

程步高導演

廣州人看此片勝過讀上海經

映期無多 定座從速

羅路哈地 惡作劇

投荼排朴

美國歷任大總統任爲美國藝術代表

高帽爵士歌王 德魯意士 及其樂隊

領導盈千美女主演

樂奏昇平

美高梅破天荒第一部歌舞極品

超過鸞鳳和鳴 打倒百鳥朝凰

這是百分之百 **無上娛樂**

爵士音樂，令人勃勃欲狂！摩登歌舞，令人飄飄欲仙！緋色情調，令人沉沉欲醉！

映期惟有速問 **新華戲院**

中華戲院

今天最後放映

哥倫比亞公司探險巨片 殺瞰相乘 **蠻荒艷侶** 暗無天日

精武巨星 當奴谷與碧芝珊儂女士合演

注意明天起映

環球公司笑珍品 傻女莎蘇必士 **東施效顰** 拿手滑稽好戲

社會上的幽默狀態，描寫得詼詭奇譎？令你笑破口唇皮！

新國民 即日影

電影皇后 比緹戴維絲 性格明星 保羅茂尼 合演 溫拿巨片

邊城春色

摩登女郎以男性作玩品 狼毒婦人殺親夫而改嫁

昨天狂風暴雨，觀衆依然不減，欲不展期，其可得乎？

大德

今天展期放映日夜各開兩場

日場放映 **百獸爭雄記**

—夜場放映— **馬騮王**

日夜加映 彩色鋼筆 **猛獸大暴動**

差利 **平安街**

注意購日場券者送夜場券 購夜場券者則奉送日場券

付一次券價看兩次戲 祇有兩天決不展期！

欲保健康涼爽於暑季

宜採釜底抽薪之策

揚湯止沸而不釜底抽薪君必笑其計之左然而爲圖舒適涼爽度此長夏而徒斬斬然以赤膊冷飲啖瓜露宿爲事其計之左恐亦無大軒輊須知內臟積滯之人其感覺暑熱較之內臟清潔者必爲甚所以掃除內臟廓清廢料於暑天保持健康涼爽裨益良多所用以清除之者清導丸最妥最效因爲此丸乃是平肝導滯妙品君嘗一服便知其裨益非小也清導丸功能使消化與排洩器官清潔健康活潑有力所以有防範瀉痢解除痔苦止頭痛治胆疾平肝火使皮膚光潔口氣芬芳保君長夏康強喜樂之效男女老少一例適用

各藥房皆有出售或逕向上海江西路四五一號韋廉士醫生藥局購買每瓶大洋七角六瓶三元五角郵力免收

甲1352

黨政軍長官就職典禮中 蔣委員長中正之訓詞（一）

吾人如真正革命須以主義成敗與民族禍福為前提
勿祗顧目前利害要為國家立千秋萬世不拔之基礎
此後黨政軍同心協力以實現三民主義的模範省區
即須辦到者為剷除貪污禁絕烟賭不與民爭利三事

昨日本省黨政軍各長官聯同在中山紀念堂舉行宣誓就職典禮、蔣委員長代表中央親臨監督並致訓詞、茲將訓詞錄下、

各位同志、今天我們廣東黨務政治軍事各委員同志在中山紀念堂聯合宣誓就職、中正奉中央之命、親來監誓、得以參加這個盛大的典禮、和許多闊別十年的各位同志見面、想到十年以前的種種、正像遊子重歸家庭、有說不出的感慨、各位都知道今天這一個盛會、是革命策源地重新回復到本黨真正領導的一個紀念、是余總司令率領陸空海軍各位將士和各位同志從千辛萬苦中撥亂反正奮鬥出來的結果、也就是我們以後努力開創統一中國的起點、實在是非常難得的一個盛會、中正趁這個機會要將自己的感想和我們黨政軍各方面以後的希望以及怎麽樣努力的途徑向大家說一說、

首先我可以說廣東不僅是中國的廣東、實在是中國國民黨的廣東、廣東與中國國民革命有不可分的關係、我們總理畢生革命四十年、始終以廣東為唯一根據地、在民國成立以前和滿清政府奮鬥、民元以後和叛逆及割據軍閥苦鬥、其間不知道經過多少艱難危險和痛苦、不幸在十三年本黨改組以後、到民國十四年總理就棄我們而長逝了、在總理臨逝世以前的幾年間、廣東的現狀是割據分裂到不成樣子、無數的軍閥把持了財政和省政、各省軍隊拿廣東當一個恣意割據的地盤、簡直弄到民不聊生、廣東的民衆簡直辨不出這是革命呢還是軍閥呢、這些叛逆和軍閥完全不聽總理的命令、只向總理要餉要械、多方要挾、甚至無理取鬧、圖謀不軌、總理始終以寬大爲懷苦心的維持這個革命根據地、但是內心的痛苦日深、不久便去世了、中正當時認定「廣東的局面不統一、革命便將無法進展、如果廣東統一了、中國的統一便不成問題」、自從十四年奉本黨之命、使與一般同志尤其率仰武裝同志、用兩年的苦工、始將盤踞廣東的叛逆與軍閥肅清、把四分五裂的廣東統一起來、以廣東的利益還給廣東的民衆、以整個革命策源地交給了本黨的中央而後、革命自有基礎、才意進行北伐、自從離開廣東、忽忽不覺十年、因爲中正當時忽忽出師北伐、沒有把軍事和黨務根本整理好、沒有把革命基礎奠立穩固、也沒有將革命的光明大道和基本精神完全灌輸給後繼者、亦沒有將實行主義的方法傳授於留守同志、使他能夠照着革命精神做到底、以至十年之間、紛亂迭起、全國革命的推展雖益速、而革命策源地的痛苦亦於是加深、黨務糾紛、政有苛虐、不但民衆痛苦、黨員痛苦、尤其使得許多僑胞、受盡了種種痛苦、在這十年中間、我們真正革命黨員連來到廣東都不可能、革命成績幾乎完全墮了、整個的革命基礎幾乎傾覆了、這固然由於後繼者的不知自處、連續走向錯誤的道路、但中正反躬自問、總由自己道義與信用不夠、實在自愧對總理愧對袍澤、尤其對不起贊助革命犧牲最大的廣東的民衆、現在幸得余總司令及各位將士深明大義、撥亂反正、共同一致的把革命策源地恢復了過來、把廣東歷史上的光榮地位恢復過來、回想過去十年的痛苦、到今天我們革命的將士和同志獨得大家團聚在一堂、將真革命者假革命分清楚了、自己撫今思昔、真是悲痛慚愧不可以言語形容、

各位同志、要知道這一次撥亂反正的事業是不容易的、是余總司令及陸海空軍各位將士、尤其是空軍同志在極惡劣的環境之中、秉持革命的信心、認識國家民族的立場、擁護正義、分別公私、千辛萬苦中奮鬥出來的、這一種大仁大勇至公全忠的精神、把十年來的障礙一筆掃清、大家須知道這是十分艱難的事、唯有祗知有國不知有己、祗知有革命、不知有權利的人才能做得到、尤其是余總司令以及各位將士、都能公忠體國、犧牲地位、實在可做革命軍人的表率、這一次我們能夠將廣東這一個革命根據地恢復過來、統一于中央命令之下、固然由于很多同志與將領的決心奮鬥、而余總司令對黨與忠誠的精神、尤其是值得我們感慰、即如這一次他在南京沒有回廣東之先、中央曾經開誠的問他、「中央完全知道你是革命的、爲使你能徹底負起整理廣東的責任、要將軍事政治完全交給你、使你能放心負責辦事、希望你把軍民兩政整個的担任起來、遵照中央的命令和紀律去做成個模範省區」、余總司令當時就說、「軍事我可以勉力担負、和各位同袍共同努力、政治的事情、實在才力不勝、必須由中央另簡賢能担任省府的職務」、他這種虛心克己光明正大的精神、實在不愧爲現代革命軍人的模範、于此更可以知道我們廣東官兵這一次反正、完全是出于革命的立場、余總司令是徹底的要求統一、希望中央能將廣東這個重要革命根據地根本改造起來、鞏固起來、以完成復興民族的大業、有他這種精神、更加之以廣東所有的革命將士、能夠自動拋棄軍長師長旅長的地位、開民國以來革命軍人以來未有的新紀元、這種偉大而值得紀念的事蹟、實在爲國家增加了無限的希望和力量、我更希望輔助余總司令的文武同志、大家都體念他這個光明磊落大公無我的懷抱、助成其美德、貫徹其事業、吾人如真正革命、總要以主義成敗與民族禍福爲前提、而不可以個人利害與得失為中心、不要只顧目前的利害、而要爲國家立定千秋萬世不拔之基礎、務使狹隘自私或是分別門戶畛域的舊時落伍觀念、完全絕跡於統一後的新廣東、我們黨政軍各方面的同志、要知道這時候全國同胞是怎樣的注意廣東以後的設施與發展、廣東同胞又是怎樣期待我們的實行主義與新政治的出現、我們在這個千載一時的機會、要安慰全國同胞和廣東同胞的期望、最緊要的必須黨政軍完全一致同心協力的來努力、不好再像從前一樣、現在必須黨部政府與軍隊各盡權責、共同推動、爲社會爲民衆謀福利、而且必須與社會實際利害和民衆發生密切關係、三者之間要有整個密切的聯繫、向一個目標進行、不愧爲革命的策源地、大家必須在這個時候合力打定一個堅實完好的基礎、造成了實現三民主義的模範省區、安慰痛苦的民衆、刷新廣東的政治、挽回過去的頹風、完成偉大的事業、

我們現在對廣東政治和社會先就最急要改革的來說、務必首先辦到以下三件事、一除貪污、二禁煙賭、三勿與民爭利、先就第一點說、廣東過去政治的貪污是大家所痛心疾首的、苛捐雜稅、重重疊疊、公家所得有限、人民受苦無窮、以後必須任人格十獎勵廉潔、在政治上減輕負担、用嚴格的法令來懲治貪污、一定要使弊絕風清、苞苴絕跡、走入光明進步的政治、關于這一點、和用人有很大的關係、貪污之所以不能剷除、多半由於各機關用人不能自由、在革命的政治上有所謂肥缺瘠缺、本來是一件可恥的事、而這種肥缺、每每由黨部和軍隊有力者提人保荐、如此不但主管長官各機關不能執行職務、而且必敗的政治也由此而起、以後不但各級軍官不可向黨政機關隨便荐人、就是黨政負責同志、也要確守權限、不可向同級或下級機關隨便荐人、總要使主管的人能夠完全負責、而後上級才可以切實監督、使政治上了軌道、（未完）

兪飛鵬 昨視察無線電話管委會 今明巡視魚珠電話台

代理交通部長兪飛鵬、於本月十六日由漢口乘粵漢路化車抵達廣州、隨同將委員長□穗視察、各情已見報載、由查兪部長到、十六日由電政管理局長顏□棠請到電收知視察後、廣東全省無線電話管理委員會昨（十七）日亦請兪部長前往視察指導、于門前懸掛「歡迎交通部兪部長來粵視察電政」之白布橫額、委員于光、觀慈及兼粵滬長途無線話籌備員鄧宗堯等、於上午十時許聯同往迎、兪部長在會將各部與無線電機視察一遍、至十二時許回寓休息、聞兪部長今日或明日往石牌魚珠視察粵滬無線電話收放音台、本其此次抵粵、除促成粵滬無線電話外、其他任務為籌劃敷設粵閩湘贛桂等數省長途電話云

稅收機關人員 須從新覓具保證 分舖保物保人保三種 限奉文兩星期內辦理

廣東財政特派員公署及財政廳、昨訓令所屬各縣財政局長暨徵員等云、照得稅收機關主管官及經手款項人員、責任綦重、亟應分覓保證、其普通職員無款項經管者、亦應從新覓具保証志願等書、以昭慎重、合將保証辦法、隨令附發、仰即遵照、限於奉文後兩星期內依照規定辦法、分別補具保証書志願書繳核、毋得違延、切速、此令、稅收機關人員

一保證辦法一

（一）廣東財政廳特派員公署所屬徵收機關人員、應從新填具志願書及保証書呈繳、其新任者應先具確保、填具志願、方得令委到任、（二）保証分為舖保、物保人保三種、凡征收機關主任及公款保管出納人員、必須舖保或物保、普通職員及無款項經手人員、准具人保、但確無舖保時、經主管長官核准、得取具本省文武現任荐任職官二人聯保、（三）保証書志願書分為甲乙兩種、舖保者用甲種、人保者用乙種、物保者僅繳甲種志願書、保証書志願書各具二份、一存本機關、一呈繳本署、（四）保証責任、甲、舖保應担負被保証人金錢責任、如被保証人有賬目不清款項不符以及侵蝕公款捲款私逃等項情事、應負賠償責任、乙、物保亦爲保證金錢責任、被保人有前項所列情弊、應將保證物充公變賣填償、丙、人保負交案責任、如被保人有違犯法紀營私舞弊授受賄賂情弊、保証人應負交案懲辦責任、（五）保証資格、甲、舖保以保証店舖資本額能供賠償責任爲主、如查其店舖已担保他人或無賠償能力時、應令另覓妥保或加覓店舖二間至數間、以勝負担賠償責任爲止、乙、物保用現金及公債庫券契紙等有價証券、照時價約能賠償被保證人一週間所保保管出納數額之五成爲度、丙、人保限定本省文武現任職官一人至二人、但財廳及特派員署所屬人員不得爲保証人、（六）保証人及店舖、以在廣州市爲限、如因故須在他處覓保時、應先呈請核准、（七）保證書任期限、以被保人在職期間爲止、但發見詐僞之証據時、雖逾期限、仍應負責、（八）保證責任、應先通知保證人得其認可後、如中途不負保証責任者、得聲請退保、另換保証、（九）被保人如調往他機服務、應由被保人原服務機關通知保證人、如保証人願負任又無異議退保、由原服務機關將保証書轉送調任機關繼續有效、由原服務機關更換保證書時、其原具保証書、（十）被保人如遇調職務責任加重時、應另具保証書、（十一）保証人舖退保或被保證人換保後、其原保證書之保證期限應截至新保証書核准時爲止、（十二）保證書呈繳後、每半年由該管長官查對保家一次、如不查對確實或該管長官有隱匿疏忽、致將來追保無着時、應負賠償責任、（十三）現任稅收機關人員、不論已具保証或未有保証、應接奉本辦法兩星期內依照上列規定、重新繳具保證、其從前保證辦法與現在辦法不同時、照現在規定、（十四）本辦法自本署廳通令起實行、

歡迎 蔣委員長蒞粵標語

一 蔣委員長是中國民族復興運動的領導者！

二 歡迎蔣委員長來解除廣東人民的痛苦！

三 歡迎勞苦功高的蔣委員長！

四 歡迎蔣委員長，要厲行新生活運動！

五 歡迎蔣委員長，要努力國民經濟建設！

六 歡迎蔣委員長，要厲行禁絕烟賭！

七 歡迎蔣委員長蒞粵策劃國防大計！

八 貫徹蔣委員長安內攘外的主張！

九 革命策源地的民衆們，擁護我們的革命領袖—蔣委員長！

廣東各界歡迎蔣委員長蒞粵大會製

昨日颶風襲擊本市 塌屋火警傷斃人畜 損失估計約達百萬

本市昨（十七）晨零時起突來颶風大雨、風勢之勁、時間之久、爲本年所未見、全市各地塌屋傷斃人命事件、發見多宗、損失甚重、又以西潦續漲、街道間多被淹浸、茲將各情分誌於下、

颶風 查本市十六日天氣奇熱、至是晚十時許、突告變動、初則吹東向微風、三十分鐘後、風勢轉勁、至十七晨零時後、風勢累猛、吹向不定、似旋風、降微雨、市民多不及備、均從夢中驚醒、狼狽異常、雨則時作時輟、風勢至下午四時仍未稍止、吹襲時間已達十二小時以上、查颶風行踪、係於十六日下午由東沙群島東徑一百十七度北緯廿一度間吹來、風力爲最高級、經過香港達於本市後始緩、將繼續吹向本省□部、均減低速率、

陸上交通 颶風襲擊本市時、交通異常窒礙、鐵路行車、亦多停滯、廣九方面、昨晨由港上省之首次快車、延至十一時許、始開行來省、迨下午三時許始抵步、中午及尾次快車、照常開行、惟減少速率、粵漢路則因風勢劇烈、傳聯來往、致定昨日試車之廣衢線、亦因之改期試車、廣三路線較短、故仍照常往來、市內公共汽車、各行駛時亦均減低速率、

水上交通 颶風抵市時、河面較陸地情形更爲嚴重、白鵝潭河面大小船隻、躲避一空、加以西潦暴漲、洪濤澎湃、橫水渡暫停止開行、堤岸小艇、互相牢繫穩固、各碼頭均爲水淹浸、冷靜異常、各江輪渡均不敢開行、水上交通、香港輪船、天一、龍山兩艘、昨晨六時抵省後、即暫行停止往港、泰山則於下午四時風勢稍定後開行、

市面情形 其時市面、車輛甚疏、沿途行人稀少、市街馬路樹木被風摧毀者、無路無之、樹葉遍地、枝柯縱橫、廣告燈牌、歡迎牌樓、多被風毀塌、商店招牌之爲風吹下者、各路皆是、全市風兜凉棚、揭毀一空、路上電話線電燈線縱橫交錯、行人均有戒心、茶樓酒館娛樂場各商店、皆冷落不堪、街上小販、亦爲之頓減、低窪街道、被水淹沒者、更形狼狽、

損失調查 此次颶風襲擊、本市建築物損失甚多、查太平段內昨晨聯興街廿六號門口燒電線、聯興街十二號燒電線、昇平新街二十七號和盛銅鋪店燒去烟通、實華段十八甫民鏡映相館燒電線、常堂燒斃男子何澤球一名、陳塘段六二三路三百五十八號□東合作社消費部天台凉棚被風吹塌、吹落鄰近東便巷一號樑宅、傷樑盧氏一口、西沙段恩寧路一百九十二號周園火警、燒去天台及廚房少許、小北段越秀中路一九九號門口燒電線、寶漢路二巷二十五號燒電線、永漢段九曜坊四十六號燒電線、太康路一百六一二號華安小火爐驚、高第西約二百九十二號民華鞋□門口燒街線、□□堂燒斃過路婦人、寶華段文明路二二號禮拜堂火警、燒去廚房、惠福段惠福西一百七十一號門口燒電線、長壽段新勝街五十三號元茶樓門口燒電線、燒去樓板少許、荷溪段華貴路一百一十九號吉祥記燒電線燒去天棚、東山段培正路燒電線、光孝段海珠北一百二十三號火警、此外塌屋多起、損失約達百萬元、

省商聯會 定期舉行四次會員大會 昨開七次會議議決請中央償還歷次公債 對小洋改換大洋比率主張不宜超過加三

廣東全省商會聯合會執委昨開第七次會議、討論事項、（一）本會從前迭請中央發還二三次有獎公債、未獲實行、見大局統一、擬呈中央飭財將該項公債償還、請公決案、（議決）通過、並請將「廣東地方勸業有獎公債」「維持紙幣八厘公債」「廣東地方善後內國公債」「第二次軍需庫券」「廣東國防要塞公債」清理、（二）本省烟賭商民受害甚鉅、現政府已有禁絕之表示、擬呈請政府即日將全省烟賭禁絕、請公決案、（議決）通過、（三）本省改行大洋制對於小洋改換大洋之比率如何方臻完善及施行手續應否逐漸推進、請公決案、（議決）小洋改換大洋比率最高不宜超過加三、並應逐漸推進、（四）蔡昌先生函稱、奉派出席十五省市商會代表會議、決定設立全國各地商會做私委員總會、昌被推爲委員之一、代表粵省、惟事繁未克兼顧、祈另推賢能等語、請公決案、（議決）仍請蔡昌先生担任、（五略六）本會每年依法應開大會一次、現在時期已屆、擬認定期召集大會、請公決案、（議決）定期十月十六七日開第四次會員大會、會期兩天、即通函各會員並請報告黨政主管機關、（七）繳出納員將第三年度進支總報告及預決算書、又將四年度預算書各份、編送緊核、擬先送監委會審查、將來提交大會、請公決案、（議決）通過、（八）本會搭建牌樓歡迎蔣委員長蒞粵該費二百元、請追認案、（議決）追認、（臨時動議）、（九）現准廣東印花稅局公函、自局文到之日起、由郵局發售中央印製之寶塔圖樣印花稅票、從前省製舊花、一律作廢、所有簿據憑証均應購貼新印花稅票等語、此舉于商場有關、應如何辦理案、（議決）呈部及函局、商人購存舊花、請准換領新花或准將舊花延長兩個月貼用、

汽車換領牌照 再展限十天 由本月十一日起至本月二十日止

廣州市工務局佈告云、案查接管卷內、關于本市各種汽車換領本年下季牌照一案、經前公用局展限十天、由八月一日起至十日止、佈告及呈報察核有案、現查期限已滿、各種汽車遵限換領者尚多、而因故障、未及依期換領者尚屬不少、茲再展限十天、由八月十一日起、至八月二十日止、爲各種汽車換領下季牌照之期、除呈報及函行外、合行布告、仰各汽車車主知照、務須依限駛車來局報驗換領本年下季牌照、方得行駛、毋稍違延云云、

市學聯會籌備 推行新生活運動 組織籌備會 推定負責人

市學聯會（昨十七）日下午四時開執委會議、討論事項、1常務委員提出、關於推行新生活運動本會應如何進行、請公決案、決議、組織推行新生活運動籌備委員會、即席推定馮光洪、韓石麟、盧夏、許金真、劉儷霖、周群光七委員爲籌備委員、由馮行公委員負責召集、2常務委員提出、關於本會指導員佩伯恩先生經已去職、本會可否呈請市黨部另派指導員指導、請公決案、決議、呈請分派、

區坊公所 賀曾市長

市長曾養甫于昨十七日舉行宣誓就職典禮、廣州市各自治區坊公所特去電致賀、文曰、廣州市政府市長曾勛鑒、我公主持市政、萬衆騰歡、仰見立紀陳綱、懋著勳名、干豸節、觀風樹範、適昭蘇望于羊城、改善待人民於紓困、肅此電賀、無任依馳、廣州市地方自治靖海、永漢、海幢、洪德、寶華、蒙聖、長壽、太平、逢源、西山、東堤、芳沙、前溪、岸、西禪、陳塘、智思、大東、惠福、東山、德宣、小北等區坊公所暨區坊公所同叩、銑印、

莫民心 救急 通關油
能救小兒急驚風痰塞中風不醒人事痧氣嘔痛中風咳嗽服用肚痛茶積胃氣用傷風頭暈搽痛至若頭牙痛患處外搽見效可能救急之良藥不可不備
大瓶五角 中瓶二角 小瓶一角

莫民心印字坭機
能印字數十張簡便誠可作海報傳單講義訂本別無須刻字凡紙校讀書館用去若干費用立即可印學信及鈔簿等價目詳細另有說明書
正香港文咸街 麟閣鋪 支店廣州同路

經濟

我國華僑 滙欵返國較前增多
由旅美滙來者已達三千萬
馬來亞華僑經濟亦見好轉
中國國際金融可由是平衡

上海訊、華盛頓合衆電、美國商部報告、分析中國之國際金融狀況、謂旅外華僑匯款返國、近來頗形增多、其原因爲英屬馬來亞之華僑經濟狀況、已大爲改進、財部亦述及中國財長孔祥熙最近之聲明、孔謂粵省財政改組、幣制改良後、中國之財政地位、將大受裨益、幷謂華僑所匯款項、大半匯至華南、故以後此等匯款、當能較爲直接有助於中國國際金融之平衡云、至于旅美華僑之匯款、大概每年爲美金一千五百萬元、至三千萬元、據非官場方面稱、美國現在商業狀況、亦大有進步、故本年度中華僑之匯款、較數年來不景氣狀況之下、至少亦將有增加云、

日本力謀 分裂長蘆鹽區
投資二百萬設鹽業公司
蘆鹽銷場將生重大變化

蘆鹽輸日工事、以手續及稅率磋商、迄猶未定、雖蘆鹽出口專署、業已在津成立、幷招商設立蘆丰公司、承包起運、但日方負有包銷專責之三菱岩井洋行、卽嫌財部所定每噸納稅一元、較靑（島）鹽出口稅率九角〇一分、高出四分、低向長蘆運署曉曉、要求須較靑鹽稅率減低、第一批由漢沽鹽灘準備輸往日方之蘆鹽七百餘噸、原擬本月下旬裝船、因此問題未決、屆時未必實現、本年由春至今、長蘆區產鹽、因受冀東境內私鹽充斥影響、稅收不旺、六七月復値稅入淸淡季候、運署應撥各方之協款、及擔保之外債、均向鹽商悉索貸借而來、去年稅入共二千餘萬、本年預計至少須減收五分二以上、此亦可謂爲受走私間接之害者也、日方需要蘆鹽改製炭酸曹達化學用品甚急、祇以運輸實現期遙遙、乃變更法門、改向冀東政府接給、數月前擬議之華北鹽業公司、最近自三井岩井與中公司加入、組織漸具體化、擬於本年十月在塘沽成立、資本爲二百萬、歸冀東政府與興中公司三井岩井四方面共同設立、該公司目的、除在冀區域內取有食鹽專賣權益、割據長蘆鹽區外、幷就漢沽存儲之蘆鹽千萬擔、賣與日方、准其在當地改製化學用鹽、然後裝運歸國、將來以日本之技術、改良冀東鹽產、開發鹽田、俾與蘆鹽成一對抗勢力、興中公司近已派有專家前來調查、如果此事實現、蘆鹽銷場將生重大變化、鹽稅收入較目前更減少、自冀東僞政府成立、初時強據漢沽、蘆台鹽灘、銷入蘆鹽不得出場、經過交涉、每月撥付廿五萬協款、和平相安、冀東區域倘行專賣制、則灘一爲佔據、灘灶運鹽離場、是否爲其所許、亦一嚴重問題也、

河北重要煤田 磁縣煤礦 已着手開採
擬分四期進行 六年後可完成

（保定通信）磁縣煤礦、蘊藏豐富、爲河北重要煤田之一、自前淸宣統元年籌辦以來、已將近三十年、耗費省款十餘萬元、關於工程方面、迄無具體計劃、亦未實在施工、久此棄置、深爲可惜、冀察政委會、爲發展省營礦業、曾派井陘礦務局長谷鍾秀、兼任磁縣礦務局長、負責籌辦一切、並准撥給開辦費七萬三千元、遴委井礦富有經驗人員、前往該礦區內勘定開井地點、頃經谷局長擬具磁礦施工步驟及分期計劃、已呈省政府轉政委會鑒核、該礦已於七日正式開工、玆誌原計劃如次、

第一期 開鑿兩井

（一）第一期自本年八月間開工、至二十六年二三月間、新開兩井完成、迨八九月間、每日可產煤三百噸以上、查礦區內之煤層、可採取者、共七層、第一層最厚、約近六公尺、餘則一公尺二公尺不等、計共厚十四公尺、走向爲北偏東十餘度、向東南傾斜、平均斜度約在二十度以上、推計斜度趨勢、愈東愈深、最深處約可逾二百公尺、玆爲易於見煤起見、於礦區西南部探定深約百公尺、可見第一層煤之處　先開豎直徑三公尺之大井兩眼、用以產煤通風、卽移用臨城礦之一噸絞車一具、半噸絞車一具、立鍋鑪一具、及其他零星機件等、如能於短期內修運完畢、卽井工可於明年二月內告竣、逐漸擴展煤洞、半年後、每日產量、約在三百噸以上、

第二期 完成鐵路

（二）第二期自二十六年三月至二十七年年底、完成由礦廠至平漢路光祿車站三十里之運輸鐵路、每日產煤、可由五百噸至八百噸以上、沿路地勢平坦、築運路甚易、如已達該站、則南可銷至漢口、北可銷至順德、現正太路局、已着手測量井鑛支線、計於明年二三月間通車、屆時則井鑛原有之機車、車皮、鋼軌等、均可移置磁鑛、而磁鑛亦於是時出煤、一面勘測路線、修築路基、十個月後、約可通車、產煤量亦可由五百噸至八百噸以上、

第三期 延長路線

（三）第三期自二十八年一月至二十九年年底、磁礦運輸鐵路、可由光祿站越平漢路線展長至滏陽河邊、並可由礦廠展至彭城鎮、每日產煤可增至一千噸以上、查光祿站至滏陽河邊約十三四里、運路修通、可行銷沿河二十餘縣、並可運煤直達天津、再磁礦西南、距彭城鎮五里、該鎮磁業繁盛、磁窰林立、最盛時、每日可產磁八千餘元、銷煤三百餘噸、近以交通不便、營業漸衰、今尙有百餘家、若磁礦運路展至彭城、不但磁窰可盡用磁礦煤觔、兼可收運輸磁器之利、洵屬一舉而兩得、

第四期 再鑿大井

（四）第四期自三十年三月至三十一年年底、勘選礦區、於東南部、再開鑿直徑四公尺之大井、幷購置提重絞車、每日可產煤兩千噸至三千噸、查現開一號之大井、若日產煤至千噸時、月可贏利二萬元、不惟自給有餘、卽煤層實況、亦已探査明晰、屆期擬於東南部勘選礦區、擇煤層最深處、開鑿直徑四公尺之二號大井、深約二百公尺、自三十年三月開工、一面裝設提重四噸絞車、及附屬機件等、於三十年年底、可全部完成、至卅一年、現開一號大井、向東傾斜之煤、均可運集該井提絞、若能繼續向北發展至怡立公司之東部、則產量可與時俱增、至少在三千噸以上、

法幣通行之下 平津金融日趨鞏固
最近點驗存銀實數 兩地共存五千餘萬

北平通信、自中央實行法幣政策以後、平津冀察、卽遵照法令而行、中間曾因現銀南運問題、由地方當局、依據平津環境實情、與政府主管機關往返磋商、結果卒邀得政府諒解、允許平津存銀、中止運滬、另在平津組織保管委員會、負監護封存現銀之責、半年以來、金融穩固、人心安定、一向對法幣制度持反對態度之某國、遂亦無所施其技、此誠中央主管機關與地方當局及金融界三方共同維持之力也、冀察政委會、最近爲特昭鄭重起見、復派胡毓坤等數大員、先後會同平津兩市府所派負責人員、重加點驗存銀實數、經胡等詳點結果、計平津兩地共存現洋五千四百九十三萬二千七百四十三元四角五分、當分別開具銀錢業公庫與各銀行本庫分庫所保管之數目、摺呈冀察政委會、該會當卽一面公表、一面令知所屬地方法定金融機關之河北省銀行察哈爾銀鈔局一體査照、玆將平津各行存銀確數列左、

平市各庫

發行準備幣管委員會、平市各庫保管現保數目、分列於左、（一）中國銀行本庫、現幣六百五十九萬二千三百五十九元、（二）交通銀行本庫、現幣八百七十七萬三千三百八十元、實銀六萬一千八百九十兩四錢五分、折現幣九萬二千四百八十七元六角九分、共庫存八百八十六萬五千八百六十七元六角九分、（三）中央銀行本庫、現幣十萬〇〇三百一十五元、（以上係七月十三日會査）、總計以上共庫存一千五百五十五萬八千五百四十一元六角九分、

津市各庫

發行準備保管委員會、天津分會津埠各庫保管現幣數目分列如下、（一）銀錢公庫、現幣四百七十三萬四千八百七十元、實銀六十錠中行折現幣二千二百五十九元六角三分、交行折現幣二千二百五十九元六角二分、共計庫存現幣四百七十三萬九千三百八十九元二角五分、（二）中國銀行分庫四百一十萬六千四百四十三元八角、（三）交通銀行分庫四百一十萬六千元、（四）中央銀行本庫十四萬八千一百九十二元、（五）河北省銀行本庫二十二萬一千元、（六）中國銀行本庫、現幣　千一百九十萬二千九百九十九元、條銀五百六十九兩零六分、合現幣八百四十三元六角四分、共庫存一千一百九十二萬一千八百四十二元六角四分、（七）交通銀行本庫、現幣一千三百九十萬五千五百二十六元、錠銀十二萬二千二百八十兩五錢七分、合現幣十八萬一千三百六十九元零七分、共庫存現幣一千四百〇八萬六千九百四十五元〇七分、（八）金城銀行本庫、一萬三千一百六十七元（輔幣折合）、（九）中孚銀行本庫、現幣一百一十元、實銀　萬九千兩、折現幣二萬八千元、共庫存二萬八千一百一十元正、（十）上海銀行　本庫　六百九十六元、（十一）浙江興業銀行本庫、三百五十六元、（以上係七月九日會査　總計以上共庫存三千九百三十七萬四千二百〇一元七角六分、

中國農民銀行 在贛東 舉辦農村貸欵
放出欵額十餘萬元 並擬設農民借貸所

「玉山通信」中國農民銀行、自在上饒設立辦事處以來、對救濟農村事業、第一步卽爲農本貸款、由合作委員會負責放款與歸還、玆悉該行現在玉山、上饒、廣豐、鉛山、弋陽、貴谿、橫峯、餘干八縣、放出之農本貸款、已達十一萬餘元、省方對上列各縣、已準備三十萬元、俟奉到通知、仍將繼續貸放、至該行對商場之貸款、近亦達五萬三千餘元、現該行奉令函請各縣協辦農倉放款、其辦法規定借款、建設與管理、均由政府負其責任、借墊建設資金、其數不得超過建設費之五成、於一年內分期或一次還淸、儲糧貸金、專先辦理農產品抵糧之用、受糧農產品以當地市價七折爲最高標準、該行借出貸金之利率、暫定月息一分、至對住戶放款之利率及保管等項、應由省政府或專員公署核定、但不得超過一分六厘、並聞該行將在上饒設立農民借貸所主任一職、已經總行派定金佩瑜充任、不日來饒、卽可成立、其系統隸屬於上饒農民銀行、貸欵辦法、則係仿舊時典當制辦理、但利息則以一分五厘爲最高限度、

金融簡報

今日早市、港紙柔盤加水五二八八、港單五二七八、期貨五二八五、門市入五二六、出五三一、大金一〇七八、中匯一〇三三一二五、西貢紙加水二二〇六、坡紙加水一八六六、新桂紙値五成七五、十足金葉入一四三換、出一四六換、入九金每枚値一六三元六、二一金每枚値四〇元七、中央光洋加水四九〇、申鈔加水四七〇元、

中華書局編印
高級中學教科書
新課程標準適用
教育部審定尚在有效期內

書名	冊數	編者	價目
（修正標準）高中公民	四冊	錢穀孫等編	㊀㊁各三角㊂四角㊃卽出
（審定）高中國文讀本	三冊	劉勁秋等編	㊀九角六分
（審定）高中英語讀本	三冊	李儒勉編	㊀七角二分㊁㊂各八角
（審定）高中英文選	三冊	蘇州中學教員英文研究會編	㊀並一元一角二分精一元四角四分㊁㊂並各一元二角八精各一元六角
（審定）高中三角學	一冊	余介石編	七角六分
高中三角法教科書	一冊	王邦珍編	五角六分
（審定）（高級中學）幾何學教科書	二冊	吳在淵編	㊀一元零四分㊁六角四分
（甲）（修正標準）高中立體幾何學	一冊	余介石編	秋季開學前出版
（審定）（甲）（修正標準）高中代數學	一冊	余介石編	秋季開學前出版
（乙）（修正標準）高中代數學	一冊	陳蓋民編	秋季開學前出版
（甲乙修正標準）高中解析幾何學	一冊	余介石等編	卽出
（審定）高中解析幾何學	一冊	黃泰編	六角四分
（覆審）高中生物學	一冊	陳兼善編	一元一角二分
（審定）高中物理學	二冊	仲光然編	㊀八角㊁九角六分
高中本國史	三冊	金兆梓編	㊀㊁各五角六分㊂卽出
高中外國史	三冊	金兆梓編	㊀一元零四分㊁八角八分㊂九角六分
（修正標準）高中本國地理	三冊	葛綏成編	㊀七角㊁卽出㊂六角
高中本國地理	三冊	葛綏成編	㊀㊁各九角六分㊂八角
高中外國地理	二冊	盛敍功編	㊀一元一角二分㊁七角六分
高中自然地理	一冊	丁紹桓編	四角八分

遵照教育部訓令自二十五年度起改售實價（已照原價折合）

印有「中學內容概說」及「修正課程標準詳表」贈閱

（丙323）

按照修正課程標準科目配置
各書均在有效期間
新課程標準適用 初中教科書

科目	書名	冊數	編者	每冊實價（單位元）
公民	（修正標準）初中公民	3	盧達	①②各.16 ③卽出 *①②各.12
國文	［審定］初中國文讀本	6	朱文叔	①至③各.40 ④至⑥各.48 *①至③各.30 ④至⑥各.35
國文	［審定］初級中學國文教科書	6	孫怒潮	①至③各.48 ④至⑥各.60
英文	［審定］直接法英語讀本	4	J. G. Endicott	①.52 ②③上③下各.76
英文	［審定］初中英語讀本	6	李唯建	①.48 ②至⑤.40 ⑥.48
算學	［審定］初中算術	2	陸子芬等	各.52 *各.40
算學	［審定］初中代數	2	余介石等	各.56 *各.40
算學	［審定］初中幾何	2	余介石等	各.56 *各.40
算學	初中三角	1	張鵬飛	.24 * .20
自然	［審定］初中衛生	3	鄭勉等	①②各.40 ③.44
自然	（修正標準）初中生理衛生	2	華汝成	①卽出
自然	［審定］初中植物	2	華汝成	①.40 ②.48 *①.30 ②.35
自然	［審定］初中動物	2	陳綸	各.52 *各.40
自然	［審定］初中化學	2	蔣拱辰	各.48 *各.35
自然	［審定］初中物理	2	張開圻等	①.48 ②.40 *①.35 *②.30
歷史	［審定］初中本國史	4	姚紹華	各.36 *各.30
歷史	［審定］初中外國史	2	鄭昶	各.44 *各.35
地理	［審定］初中本國地理	4	葛綏成	①②各.35 ③④各.40 *各.30
地理	［審定］初中外國地理	2	葛綏成	各.56 *各.40
勞作	［審定］初中勞作工藝篇	6	王隱秋等	藤竹工.32 土工.28 金工上下各.32 木工上下各.40
勞作	初中勞作家事篇	3	何明齋	①③各.44 ②.40
音樂	初中音樂	6	朱穌典等	樂理①③各.40 ②.32 歌 ①.40

印有中學各科內容概說修正課程標準詳表備索

減低定價・十足發售［本表內價目前有*符號者爲普及本］

中華書局編印

（丙337）

教育部審定在有效期內
新課程標準適用
小學教科書

級別	書名	冊數	編者	審定執照	每冊實售價（元）
初級用	新公民	八	錢選青等	送審中	各.〇三五
初級用	初小國語讀本	八	朱文叔等	審字第二十九號	（一—四）各.〇六 （五—八）各.〇七
初級用	初小常識課本	八	蔣鏡芙等	審字第五十七號	（一—四）各.〇六 （五—八）各.〇七
初級用	初小社會課本	八	王志瑞等	審字第三十二號	各.〇四五
初級用	初小自然課本	八	章息予等	審字第五十號	各.〇四五
初級用	初小衛生課本	八	李清悚等	審字第三十一號	各.〇四五
初級用	初小算術課本	八	趙侶青等	審字第二十七號	（一—四）各.〇六 （五—八）各.〇七
初級用	初小珠算課本	二	宋若愚	審字第七十一號	各.〇七
初級用	初小美術課本	八	朱穌典等	准予發行	各.〇九
初級用	初小音樂課本	四	朱穌典等	審字第四十三號	各.〇四五
高級用	高小國語讀本	四	朱文叔等	審字第十九號	各.〇八
高級用	高小社會課本	四	王志瑞等	審字第四十五號	各.〇七
高級用	高小公民課本	四	徐澗千等	審字第五十一號	各.〇三五
高級用	高小歷史課本	四	姚紹華	審字第四十二號	各.〇四五
高級用	高小地理課本	四	喩璞	審字第四十一號	各.〇四五
高級用	高小自然課本	四	章息予等	審字第五十二號	各.〇六
高級用	高小衛生課本	四	華汝成等	審字第三十四號	各.〇四五
高級用	高小算術課本	四	趙侶青等	審字第五十三號	各.〇八
高級用	高小珠算課本	二	徐天游	送審中	各.〇九
高級用	高小美術課本	四	朱穌典等	准予發行	各.〇九
高級用	高小音樂課本	四	朱穌典等	審字第七十號	各.〇七

上各[illegible]教法[illegible]編學民練導小　訓　勞　[illegible]樂導備師用
列書編學　勞小公訓指書學民　施案作導指書教之

中華書局編印

・印有「各科內容概說」及「修正課程標準詳表」贈閱・

（丙321）

地方

蕉嶺山洪暴發 全縣堤圍俱崩決
廬舍田園被淹災民數萬 涂思宗等電省請予急賑

蕉嶺自入夏以來、因山洪暴發、各堤崩決、浸沒居屋、田禾兩造失收、災黎數萬、中央軍第十四軍長涂思宗、此次返粵、乘暇回蕉嶺原籍、目睹慘狀、昨特電請廣東省政府主席黃慕松、赶急救濟、而該縣招福鄉水災委員會與公輔等、亦分電省當局撥款修理、茲將兩電附錄於下、

（一）急、東山退思園賴秘書、譯呈黃主席慕松、治河處羅委員翼羣鈞鑒、珍密、蕉嶺災情慘重、自六月七日山洪暴發、無堤不潰、計東西兩岸缺口大小十九處、淹沒田屋無數、八月三日河水復漲、缺口益大、築而復斷者十六處、多已無力再築、前省府撥款五百元、杯水車薪、災民數萬、不足以供救濟、擬請迅籌急賑、速撥塞口材料、以救災區爲禱、涂思宗叩、

（二）東山退思園賴秘書譯呈省主席黃、民廳長王鈞鑒、珍密、縣屬入夏以來、無日不雨、六月微魚兩日、傾盆而下、大河缺口甚多、民等招福鄉如蘭畬堤、泗溪堤、山棗樹下堤、白橋壢堤、計六處、斷口不下千餘丈、坑堤無數、水深丈餘、浸沒田禾萬石、房屋數千間、災情慘重、當有災民千餘人、到縣府呼救、經撥法幣一千四百元、并蒙東區派羅偉奇親勘各在案、災民等痛念早稻既被淹淨盡、猶急急修復蘭畬泗溪山棗樹下等堤、以補冬耕、不料八月東冬兩日大雨如注、江晚蘭畬山棗樹下兩堤復缺、冬禾又復無望、行見老幼淹死溝壑、壯者流離四方、遍地哀鴻、災聲震耳、久仰鈞座、關懷民瘼、懇請速籌急賑、并撥款修復河堤、沾感尚代、蕉嶺招福鄉水災委員會委員吳公輔、劉耀球、謝一棠、涂仁元率災民千餘人同叩

高要第六區 又決兩圍
香山鵝塘相繼崩決 災黎遍地亟待賑濟

高要縣屬第六區赤頂長利兩圍崩決後、最近區內香山鵝塘兩圍亦告崩潰、該區區長等昨已電請各方賑濟、原電如下、

廣州余總司令、黃主席、王廳長、宋廳長、劉廳長、廣東治河委員會、城西方便醫院暨各大善堂、高要同鄉會、香港東華醫院、要明會寧工商局、澳門鏡湖醫院、韶州陳委員、高要馬縣長、縣黨部、縣參議會、水利委員會、各界籌賑水災委員會、廣善堂、旅省港各同鄉、暨各報館鈞鑒、頃據區屬典水鄉鄉長偶麟祥報稱、該鄉香山鵝塘兩圍、連日被西潦衝激、勢甚危殆、鄉民奮出施救、夜以繼日、詎潦水增漲甚速、竟超過鵝塘圍基、基水從基面反入、直衝香山圍圍基、其勢銳不可當、以致搶救無及、卒於元日十二時崩決、水由決口沖入、頃刻間頓成巨浸、所有圍內屋宇禾田、及一切農作物、概遭淹沒、居民紛紛走避、狼狽異常、現正遍地哀鴻、情形極慘等語、查該兩圍遭劫連年、災情倍慘、用特代爲呼籲、所望當局諸公善團殷富、見義勇爲、當仁不讓、迅賜撥款賑濟、以拯災黎、臨電不勝屏營待命之至、高要縣第六區區長蘇楚白叩、寒印、

赤頂圍董一再請賑

廣州余總司令、黃主席、王廳長、宋廳長、廣東治河委員會、廣東仁愛善堂、暨各善院、高要留省同鄉會、韶州陳委員、香港東華醫院、要明會寧工商局、澳門鏡湖醫院、高要縣馬縣長、縣黨部、縣參議會、水利委員會、廣善堂、旅省港各同鄉、暨各報館均鑒、屬圍地狹人稀、圍基單薄、近因風雨兼旬、西潦暴漲、基身突現險象、鄉民連日搶救、詎基身忽裂、無法抵禦、遂于真日上午四時崩決、現全圍已盡成澤國、圍內居民紛紛搬出基圍暫避、啼飢號寒、目不忍覩、伏懇政府諸公、暨各界慈善團體、迅賜撥款賑濟、以拯災黎、不勝迫切待命之至、高要縣第六區赤頂圍各圍董暨全圍災民同叩、真印、

佛山石灣 前夕大風雨
吹塌店戶壓傷居民 昨省佛渡船均停開 石灣菓木大受損失

十六日佛山天氣悶熱、至晚十時三十分、忽有颶風從東北方面襲來、雜以暴雨、竟夕時作時止、迨十七晨六時廿分、勢轉劇、大雨傾盆、直至是日下午三時、風勢稍殺、雨亦停止、惟經此狂風暴雨、各方損失不少、茲將詳情分誌如下、

市面情形　查十六晚風颶之大、爲佛山二十年來所僅見、全市風棚風兜簷篷、泰半爲之摧毀、間或牽連屋簷瓦塊、紛紛跌下、狀如塌屋、居民咸吃驚不少、其居住於破屋中者、多竟夕不安睡、迨十七日晨、更風雨雜作、路上行人稀少、昇平路等間東北店戶、多虛掩門欄以避雨勢、公正路一帶綢緞店之玻璃色櫃、亦遍上木板掩護、日來天氣炎熱、溫度恒在九十度以外、惟至是雨絲風片、寒風蕭瑟、竟類秋涼天氣、市民咸捐扇加衣、一般涼品店及茶樓生意、因此影响、生意減少大半、

毀物傷人　佛山萬安街台成堂、乘妓寨、屋後空地向植有木棉樹一株、高逾二四丈、幹粗合抱、昨十七日晨五時許、竟被狂颶拔起、向台成堂壓下、幸該寨有客某甲、于夢中驚醒、奔走出外、距足甫至戶外、該屋上蓋即被木棉樹壓毀、樑棟斷折、右鄰醉香寨亦因被木棉樹壓下、且受力過重、全部倒塌、內有一妓一客因走避不及、竟被壓下、後由坊人將之救出、幸無損傷、詎醉香塌後約廿分鐘、其後牆忽又繼續塌下、且波及右鄰愛香花尾座、亦爲之倒塌、幸該寨主客事前早已防備、故無傷人、又同日九時卅五分、龐沙龍源大街九號何宅、十一號鄧宅、十三號何宅、因建築工料單薄、竟於狂風暴雨中、同時倒塌、屋中人因走避不及、受傷者計有九號男子何昇（卅九歲南海人）傷手腰及左膝、女童何妹（十六歲何昇長女）傷腰手、何九何蝦何培何蘇均何昇子女、微傷頭手等部、十三號傷婦人何湯氏（四十歲花縣人）全身受傷、十一號婦人梁與氏（五十一歲南海人）逃走不及、被壓在瓦礫之下、當堂重傷斃命、二屋倒塌後、坊民急電知消防所、派隊將死者掘出、及將危墻拆下、又永安路裕興隆顏料店、前患火警、燒剩鋪殼一個、昨十七日下午三時有殘磚斷瓦被風吹下、附近坊人急一面阻止行人通過、一面集議僱伕將該屋拆卸、以保安全、又除市內店戶涼棚屋簷招牌被風吹塌外、江佛禪炭南公路、中山公園之樹木、及附禪各鄉之果木、亦多被摧毀、佛山行署內之大樹、亦有一株被吹折、

影响交通　查此次颶風、影响甚大、昨十七日省佛電船公司爲安全計、全數四艘均停開、故是日省佛水路斷絕、江佛公路多改汽車過海電船、亦因狂風暴雨影响、上午全停迴車、直至下午二時風雨稍然、始恢復交通、又查十七日下午四時後、風勢已減、雨亦停止、惟天色陰晦、風颶似仍未盡過境、一般市民仍存戒心、

石灣方面　石灣昨十六晚三時半起、大吹東北風、夾以大雨、但不甚劇烈、詎至十七早六時二十分、颶風突至、兼以大雨滂沱、勢極猛烈、直至下午二時許始稍殺、惟天色仍陰晦、事後調查、發生毀物傷人慘劇多起、計上約估善祠退修處之會客室全座倒塌、幸無傷人、水車公館全間塌下、重傷徐啟元一名、（十八歲石灣人）羅氏　口、（五十七歲羅行人）中約潘家祠右便潘宅連兩間、宅內有少女潘旺（十八歲）黎七（十八歲）二人、均未起床同被壓斃、另有苦力　名、亦壓倒瓦礫中、其餘大岸塘花盆工場、及將軍廟之賣粥棚、沙岡園剛開之瓦屋、瀾石電船碼頭之賣生果室、瀾石包公廟後便陳家祠、警衛第一大隊四中隊之廁所均全座倒塌、以上幸無傷人、其倒塌部者、則有白瓜路合盛守紀社、寶玉君盆工場、潘村逢華行、車公司更棚、陶師廟小站之豐寧寺、沙岡圍之陳家祠、其餘由上約海口以迄下約積善沿途、被風吹倒樹木風兜等物、不計其數、全石灣瀾石之塘寮耕園被風吹塌者、共七百四十八間、店屋半塌者卅二間、傷斃八命五起、微傷者如田周廣等共廿餘人、各輪渡電船綵廠如冠華綸等均停開、交通停頓、電話木線全被吹斷、沿公路之廣告牌被毀不少、鴨仔田種有香蕉三百餘株、悉被吹折、河面潦水復漲四寸、此次風災、損失奇重、爲十年來所罕見、

曲江雜貨業公會 請裁三捐稅
開列名目函復商會

曲江什貨業同業公會日昨函復曲江縣商會云、現准貴會大函、現接縣府財局抄送財廳支電、略以苛捐什稅、分別督促、逐漸廢除、查我粵各縣民衆、往者處於苛捐什稅橫征暴斂之下、難以聊生、現仰政治澄清、已見撤銷苛捐什稅之明令、歡騰雀躍、市野皆同、本會昨將該件提出會議、議函行各同業公會、將所認爲苛捐什稅、分別列與送會、以便提出執監會議、彙集轉報、請於十天內妥辦報會等因准此、自應照辦、茲將與敝會有關之苛捐開列簡表、函請煩查照、希爲轉報、此復曲江縣商會主席黃、附苛捐簡表一紙、茲將什貨業苛捐表列后、（一）香燭紙寶冥鏹捐、（二）京果海味捐、（三）糖類專賣

博羅橫河墟 發起組織浚河會
疏濬沙河加築堤壆

博羅屬橫河區地方沙河、係該處木船運貨之要道、惜該河全屬沙底、時淺時深、航行阻碍、若遇潦漲、壅塞更甚、附近沿河鄉村每遭水患、鄉民苦之、現閩該區參議員等爲謀航行便利免除潦患起見、擬發起組織浚河會、并在沿河兩旁加築堤壆、決定將全河泥沙盡量清挖、兩旁加築二尺高磚石壆、以阻水流、約計全部工程約需款三千餘元、現分爲三宗捐題、該河船戶負担一千、該墟商民担任一千、沿河各鄉嘗款共撥一千、如數不足、再行設法、一俟全區決定之後、九月初間、即可實行開工、

南雄縣 撥路租充教育費
由八月份起撥三百元

南雄訊、南雄教育經費自撤銷冬菇鴨捐以及什賭後、收入短少、每不敷二百餘元、現積欠教育經費至三千餘元之鉅、姚縣長之榮以教育經費爲發展教育之利器、宜使之充足、乃將雄信路租項下撥三百元、充作經費、由八月份起支給、聞教費管理會昨已奉到此項命令、即日前往具領、以便清發四月份下半月經費云、

恩平鄉人 強採大肚婆金礦

恩平大肚婆山金礦、向由當地軍警封守、禁止鄉民採挖、查十六日晨有陽江田畔那吉等處鄉人千餘名、各持採礦器具、蜂擁衝至大肚婆金礦場、強採金礦、守礦警隊僅數名、法無制止、該區區長李卓豪、乃急用電話報告縣政府、請示辦法、隨奉電諭、着責令各該紳耆父老前往勸止、但各父老經勸諭後、仍不服制止、且聚至二三千人、強採金礦、該區長覩此、迫得再報告縣政府請示、

南海佛山 軍警督察處裁撤
十六日業已結束

佛山軍警聯合督察處、原係民國十八年時、由防軍旅長范德星（時任獨立第三旅長）爲維持治安、及辦事聯絡敏捷、故會同縣府兵警長官所組設、成立迄今八載、現獨立第一團李卓元部、奉令駐紮佛山、以地方治安、可無廣慮、特商請縣府將之裁撤、縣府以地方既無特別事故發生、自可照辦、十六日已飭該處即日結束、

廣東軍事政治學校第六期軍官第一大隊同學錄籌備委員會通告

逕啓者本隊同人畢業證書暨同學錄紀念章等均經于八月十日起着手分發給領惟同學中間有零調以致無從投遞用特登報通知希各同學備章逕向本市南堤江防司令部庶務室內李家駒君處領取可也此告 八二8

陸軍第四軍司令部通告

現奉總司令余删已參一電開本軍軍官團已于燕塘成立各軍師旅編餘軍官限於本月有日以前赴該團報到並具名册報部備查爲要等因除分電外特此通告 211

陸軍第四軍司令部副官處通告

本軍奉令縮編所有軍部以前所發校尉官兵用布質襟章臂章銅質證章自八月十六日起一概作廢特此佈告 〇二二

遺失證章啓事

梁榮于本月八日失去廣東綏靖主任公署第五一五號職員證章乙枚除呈報注銷外特登報聲明作廢 梁榮啓 五〇二

辛亥紀念職業學校暨附小招生

文書科 商業科 統計科 小學各級 男女

優待條例 凡革命遺裔及軍人子弟免收學費機關學校保送者亦得特遇 試期八月廿八日 校址惠愛東路芳草街 校董會主席 明堂 校長黎尊 〇八

廣東郵政管理局通告第一五七九號

本局現定本年十月十一日舉行郵務佐考試凡曾畢業于公立或經立案之私立初級中學完全小學或其他同等學校畢業得有證書者年齡在二十歲以上三十歲以下不分性別均可投考取錄後起首薪水每月國幣二十八元應考科目爲國文三民主義簡易外國文本國史地算術及常識如有志應考者應即携同畢業證書或其他證明文件於本年九月十一日以前到本管理局三樓文書組領取各種報名單式填妥并交報名費國幣一元聽候審核如外屬各處有志應考者得先將畢業證書及其他證明文件影片郵寄前來以憑審核倘屬合格再由本管理局連同各種報名單式函寄填妥到來正式報名可也此告 中華民國二十五年八月十一日 局長聶克遜 〇五一

靈藥價廉從速購 半爲慈善半營生

唐拾義醫師素以咳丸名世所製真材實料發冷發熱丸乃以半慈善爲宗旨功能截瘧退熱兼治流行感冒發熱骨痛頭痛等症售價低廉功效昭著現由八月十五日起大廉價欲購此丸救治鄉黨鄰里貧病者此其時矣欲販售此丸以圖利己濟人者尤不可失此機會也（疳積散）同時大廉價雜從速勿失時機 廣州下九路唐拾義藥廠啓

浙江四個小孩前患頭瘡 險些禿頂

但及時採用如意膏頭瘡告痊禿頂亦免所以此四個小孩之長兄郭偉君（現寓浙江海門石塘鎮）特爲此事致函鳴謝云『某年夏季舍弟森突患頭瘡痛而且癢頭髮脫落不少採藥不效而文心兩弟及英妹又相繼患之正在焦慮束手之際忽憶及從前岳家有一姑娘曾由如意膏治愈疥瘡因即將其剩餘之藥取回如法搽之頗奏奇效乃自購一批採用

不久諸弟妹之頭瘡完全治愈髮亦復生因此予甚感如意膏之功也』如意膏不僅善治頭瘡即對于烈日炙傷熱癤蚊吮蟲螫割破灼傷跌損濕疹疥癬面疹此膏亦一樣清涼滋潤迅速收功 各埠大藥房皆有出售或逕向上海江西路四五一號韋廉士醫生藥局函購每盒七角六盒三元五角郵力不取

廣東省會公安局啓事

本局現已從新製發圓形金邊鑑地中鑲黨徽金字職員証章所有七月底所發之紅色欖核形布質臨時出入証概行取銷作廢除此登報通告週知 一

梅縣平民醫院鳴謝啓事

本院前在省募捐荷蒙熱心諸公慷解仁囊至深銘感除另依照捐欵留芳辦法永遠紀念外謹先行登報鳴謝（計開）

余先生漢謀　李先生揚敬　區先生芳浦　溫先生鐘聲　熊先生達　陳先生文甫　以上各捐四百元　溫先生泰華　黃先生質文　孫先生家哲　沈先生載和　以上各捐三百元　第四軍司令部　霍先生寶材　以上各捐二百元　張先生建　溫先生仲琦　嚴先生應魚　溫賴有鳳女士　張先生帶山　吳先生鳳聲　吳葉容珍女士　黃先生冠章　以上各捐一百元

遺失證章

戴輝廷現遺失公安局圓形銀字第二號司機證章一枚除呈報註銷補領外合併登報聲明作廢 四二

易沃林恒和丸惡癬聖藥

鄧八李衛樵別字權伯三十六歲東莞石龍不幸沾染頑惡癬症由海沙頭鄉作時止夜睡疲倦手足痳痺之部失常肉狀觸物痛苦難堪閱廣告始知疾去知覺偶然服恒和堂易沃林恒和丸全愈復見奇狀與弟仲經君香港端以誌功覺愈刊登病者寄服果見奇效 各路五十號 香港大道中 祖館鶴山玉橋 支店廣州市 [illegible]

請吸 十六支庄 嶄新出品 長庚香菸

本菸具三大特色 平， 靚， 骨子！ 每包壹毫

中國華東菸公司出品

金聲 南關 即日聯映 三齣頭

一場映完時間經濟 費一次代價！看三齣名劇！美滿娛樂機會無多

馬師曾 譚蘭卿

叁齣頭 共壹場

△第一齣愛國短劇△『卧薪嘗胆』

△第二齣壯勇短劇△『張巡殺妾犒三軍』

第三齣馬譚心血結晶浪漫苦情首本

難測 婦人心

◉以婦女之熱淚，洗淨男子之心腸！

天皇皇！地皇皇！我家有個夜哭郎！午夜殭屍纔看過！一夜哭到大天光！

金聲 今日公餘場映 午夜殭屍

胆汁薄弱 敬謝不敏

美高梅公司軍事言情暗殺名貴巨片

羅拔泰萊 珍嘉柏娜 攸美姬 三星合演

海軍陰謀

黑色恐怖，籠罩了無畏戰艦。巨徑大炮，失其效力。千員壯士，呆若木鷄，電流控制，殺人利器。藥庫爆發，誰渡生死關頭。而驚魂未定，惡耗又來。萬命懸絲，殘喘欲絕。

打破了一切罪惡史紀錄的暗殺慘案！

保健齡聖劑

Bioglan

最新發明 保健齡聖劑＝確有出神入化之功 返老還童之效

致吾人之生活機能在於各「內分泌腺」而內分泌腺之功用為產生一種「分泌激素」故分泌激素之消長影響人體之衰老及健壯「保健齡」之原料即係各種「分泌激素」之配合能使各內分泌腺之活動力增強其有效時期足保五年至十年

本公司在廣州特聘司徒朝醫學博士為顧問凡欲購用而得詳細之解釋者請向司徒博士致詢

維力新公司廣州分銷處廣州太平南路八十二號

海珠初演 獨一無二 大羅天劇團 永仙同詠 全年猛班 券價特廉

『十七日因風雨阻滯改期十八晚開台』

小生典型 麥炳榮　花衫領袖 李艷秋　文武全材 黃千歲　丑角狀元 王中王　唱做鬚生 笑春華　領導陳醒儂各藝員日夜登台 主演決不瓜代

劇壇五虎將 集合南中國最優秀的藝員！貢獻舞台上最高峯的藝術！保存大羅天劇團固有信譽！站在藝術界前線長期奮鬥！

八月十八（星期二）晚開台 先演六國大封相

（夜劇）新 人魔戰色魔 莫志翔先生傑作

◉此劇的前奏曲◉ 東市長安有少年，幾許釵裙拾墜鞭，痴心欲借郎顏色，為結人間未了緣。

明日 日本 血酒自由神 明晚新劇 狼心脂粉賊

永漢中路 永漢戲院

即日映 溫拿巴士達 雅麗絲非 積奧奇 合演肉感歌舞大名片 （循）（環）（曲）

下期換映 姬蘭士法蘭絲及佐治勃蘭合演 溫拿公司哀情巨片 新女兒經

卜九甫路 新國民聲片戲院 電話壹零七四零

即日放映 比緹戴維絲 保羅茂尼 合演 溫拿巨片 邊城春色

下期十二號影 薛覺先 唐雪卿 林坤山 合演 粵語聲片 茶薇香

中華南路‧大德路口 大德聲片戲院 電話：一二六六九

今天日夜場映巨片 日場放映 百獸爭雄記 夜場放映 馬騮王

買日場送夜券 買夜場送日券

惠愛中路財廳前 中國聲片戲園 自動電話壹一九二五號

今天放映 電通公司滑稽諷刺聲片 都市風光 張新珠 周伯勳 主演

下期放映 全部粵語古裝宮闈巨片 玉指挽河山

永漢南太平沙 天星聲片戲院 電話一四八八九

今天一點正起十點半止只映兩場

胡蝶 宣景琳 鄭小秋 姊妹花再生花

注意下期四場半價放映 都會的早晨 城市之夜

卜九甫馬路 中山聲片戲園 自動電話壹一九二四號

今天放映大觀公司兩部粵語偉大名片 海國皇后 山東響馬

一場映完減收半價 日十二點 下七點 夜一點

下期放映 泣荊花……生活

惠愛中路 大新遊藝場

粵劇場演南風劇團 （日演）陳世美陋本 （夜演）五鼠鬧東京頭本 主要角 是日日夜佬館出會

特別場演梨花歌舞團 （節目）唱京曲 努力 大武術 滑稽戲 情伴

（影畫場）義父 預告 盧海天即日登台拍演猛劇

今日播音節目

市府播音 廣州市政府廣播電台節目、午間十二時中樂唱片（一）白玉堂唱碧月收棋之談情、（二）陳非儂唱石榴裙下伏罷獅（三）白駒榮倩影儂唱三娘教子、（四）陳非儂黎明鐘唱樊梨花、（五）胡美倫唱碧蓮闖怨、（六）白駒榮十里駒唱貂蟬獻策、十二時五十五分天氣金融節目時刻各項報告、一時粵語新聞報告、一時廿分中樂唱片、一時休息、晚間六時卅分中樂唱片、（一）吳一冰唱雷峰塔之談情、（二）白玉堂千里駒唱宋皇台賞花、（三）伊秋水唱八股佬車、（四）合奏七星伴月、（五）肖麗章夢俠慢唱欽賜夫人記、（六）合奏孔雀開屏、過江龍、六時五十分天氣金融節目時刻各項報告、七時半講 由廣東省政府担任、七時卅分中樂唱片、七時四十分國語新聞報告、八時登智演講 八時十五分英語新聞報告、八時卅分特備西樂、節目屆時宣布、九時粵語新聞報告、九時廿分繼續特備西樂、十時卅分休息、

民航播音台 西南航空公司今一播音節目、上午十一時起、（一）唱黨歌、（二）白駒榮千里駒合唱貂蟬獻策、（三）航務報告（四）白駒榮呂文成合唱渴解相如、（五）票價報告（六）白駒榮倩影儂合唱金生挑盒之執手巾、（七）弟仔唱碎瑤琴、（八）節目預告、（九）時刻報告、十二時休息、下午五時起、（一）唱黨歌、（二）白駒榮倩影儂合唱合唱娘教子、（三）航務報告、（四）薛覺先唱心聲淚影之寒江釣雪、（五）票價報告、（六）薛覺先唱姑緣嫂劫之祭飛鸞后、（七）弄樂唱片、（八）節目預告、（九）西樂、（十）時刻報告、七時休息、

避暑有臺 勝似 泳池舞榭

炎日如火，暑氣襲人。社會之飲食起居。宜乎清涼之所。本市長堤大三元。及新廣州兩酒家。面臨珠海。先得解熖之風。洵稱避暑唯一之臺。現地方擴充。風通四面。百凡建設健全。食品精華。久經膾炙人口。夏令新築，尤極色色翻新。中西美點。衛生飲冰。應有盡有。美不勝收。男女職工。招待殷週。頗得一般士女雲集於其間。都謂避暑有臺。似勝泳場舞榭云爾。

注意：行軍不可不備 止痛退熱 消滯去濕 胃病胃痛 就食就得 老牌子 認真貨

十靈丹

家庭良藥

逢人送十靈丹 買貳角十靈丹送十靈油二樽 買貳角十靈油送十靈丹壹扎

◀發行廉價專益代理家▶

◀廣州太平南路四十四號靈芝藥房▶

昌興輪船公司

往上海特別三等 普通三等大減價 普通三等各輪船收美金八元 特別一等 坎拿大 日本皇后收美金十二元 亞洲 俄國皇后收美金十一元

巨大‧快捷‧舒暢‧ 福食豐美 招呼妥當

日本皇后 經香港 國歷八月廿一正午由港開行

亞洲皇后 國歷九月四日正午由港開行

寫字樓廣州市六二三路廿八號電話一壹四五零

總統船

船期廣告 大來輪船公司 美國郵船公司 自動電話壹式式式多

美國 本公司有堅固快捷輪船多艘來往中美各埠凡有貴客搭本公司各輪者 使旅客把見自大加改良待遇 統艙等船位如欲沿途上埠遊玩隨便上岸該船票 時將本公司各總統輪亦可通用貴客光臨幸新留意

▲往上海神戶橫濱檀香山舊金山羅省巴拿馬紐約士杜步特亞灣拿紐約美洲中美秘西印度波士頓哥倫比亞洲及花旗內地船期列下 克利蘭總統八月廿九號七月初九日星期二晚半夜十二時開行

▲往上海神戶橫濱域多利威水埠舍路鉢崙加拿大內地波士頓紐約美國亞灣拿千里達古美巴及西印度各口岸等埠船期列下 哈化臣總統八月廿八號七月十二日星期五晚半夜十二時開行

▲往歐洲及美國各埠道經小呂宋新架波孟買咪𠵼等埠及直往波士頓紐約亞灣拿等埠各船期列下 門羅總統八月廿九號七月十三日星期六日上午八點開行

▲香港往大埠（舍路鉢崙）美金式百元 本公司在沙基路肆號二樓 大來輪船公司啓

肺癆如何治療

肺癆一症為世界人類之傷生之惡症傳染最速 石難治自身傳得此症後親友遠避之 疏遠自身 然肺癆並非不治之症 藥趣以療養 肺癆係危症 加以療養 肺癆雖 此草 日含凝結 口痰化 頑痰速 服四川療肺草功能止咳補肺 新久吐血均能

四川療肺草之功效 （主治）新久咳嗽 痰中夾血 痰多氣喘 多咯血 乾咳失音 內傷吐血 每包一圓 小包八毫

阿滴平

皮膚病特效藥

皮膚病雖屬小恙，然不可忽視。蓋延不愈，不特痛癢難忍，坐臥不安，久必成為最危險之膿毒敗血症，故吾人於皮膚病，宜即備用最新發明之皮膚病特效藥，阿滴平。「阿滴平」係用最新化學方法，慎重配合而成，既有偉大之殺菌力，復具止濕固皮防腐生肌特殊功效！凡一切頑皮膚病，一遇「阿滴平」藥水，則病菌自能消滅無遺，藥到病除，靈驗非常，誠家庭中不可不備之皮膚病藥也。

脚趾濕癢 一滴即平 皮膚瘡癬 着即靈 ▲阿滴平 大瓶一元小瓶五毫

四川疝氣草 治小腸疝氣之良藥，服之均效 不論新起久患 每包一元

廣州市海珠路 利生藥房經理

男服金盒 壯陽補腎 轉老還童 女服銀盒 調經止帶 同復青春

賀耆寶

六神水

治時疫急症霍亂抽筋中暍肚痛四時感冒

鄭重聲明

本行創製之六神水及賀耆寶一丸備受社會讚許風行海外為中國唯一良藥近有無耻之徒偽貨乱真業經破獲起訴追究在案今後為慎重起見特改良包裝並加簽字以資識別

（一）六神水包內原日之水印辦真券一律取銷另改印凸版証券放入包內以杜偽冒

（二）賀耆寶丸俱是原瓶售出若有拆散零沽者盡屬偽品購者請認明商標為要

上海雷天一六神水藥行廣州分行啓

趙少昂主辦嶺南藝苑 美術科徵求男女學員 苑址惠福西路溫良里畢公巷四號

教育

許廳長之新猷
發展軍事教育 推行義教工作

教育廳長許崇清、就職視事後、因奉中央命令、注重發展軍事教育、故許廳長連日已與中央訓練總監朱培德、規劃實施軍事教育各項進行、聞擬定全省高中以上學校、實行軍事管理、對軍訓術科時間、特別增加及延長、并擬設立廣東全省軍事教育實施委員會 負責規劃施行各校軍事教育事宜、刻已在籌備成立中云、

又查新廳長許崇清、對於推行義教工作、異常注意、昨特飭第二科科長陳良烈、將前擬定之實施辦法呈核、一俟審查完竣、即於短期內通令各縣施行、同時並委出各校校長及決定教員人選、限任九月內招生開課、至於已經設立之各縣短期小學校長及教員、近有廿餘人呈請辭職、業已批准、日內即可另派人員充任云、

教部通令 小學廢止體罰

教育部通令各教育行政機關云、案查本部前據全國兒童年實施委員會擬定關於小學廢止體罰苛罰及解除一切束縛各研究問題、呈請轉飭全國小學加以研究、嗣經本部於去年九月以一三三六號訓令飭校該項研究問題、轉飭研究具報各在案、

茲查是項研究結果、各地方業已多數呈送到部、由部彙編爲「全國小學廢止體罰苛罰解除一切束縛的研究報告」小册、其內容尙稱精當、關於(一)體罰應即廢止、(二)苛罰近於虐待亦應廢止、(三)課程時間應確照部定標準、不得自行增加、(四)無謂之抄寫背誦應即免除、(五)教科用書應減小種類、(六)抽考應限制、(七)初級中學入學攷試題目、不得越出小學課程標準範圍、諸點尤關重要、今後小學訓教兒童、督學指導員視導小學、均應切實遵行、除分令外、合行檢發該項冊分、令仰分發該廳督學指導員及所屬縣市教育行政機關并轉飭所屬公私立小學一體遵照云云、

鶴山民教館 設竹工訓練班
並設國術研究會

鶴山縣立民衆教育館、因感於年來百業凋零、縣民謀生乏術、獨思竹織品物、外洋頗爲暢銷、稍易傳蠅頭之利、加以竹織原料、本邑生產不少、爲使貧民多習一藝以謀餬口起見、特籌設一竹工訓練班、現已積極籌備開辦、及分別托人物色技師、担任教授、將來所有出品、擬特托旅省邑商馮耀卿、担任總推銷、又縣立民衆教育館爲提倡國術鍛練民衆體魄起見、于前月籌設一國術研究會、聘李鼎光國術師担任教授、計第一期學員四十餘人、分早晚兩班教授、前任縣長方德華、亦於每日淸晨到館練習太極拳、其各機關職員、預備第二期參加訓練者亦復不少、

教育簡訊
教廳昨接收民敎館

省立民衆教育館、自奉令交代後、現已將前館長任內文件各物結束完竣、教育廳據報、特于昨（十七）日派員赴館接收、由該館原任秘書麥震甫負責移交一切云、

廣州青年會 勞工學校定期開課

廣州青年會舉辦之勞工學校、原爲扶助勞工學識、及提高勞工地位、辦理數載、具有成績、査此次投考者異常踴躍、茲定本月十九日截止報名、二十廿一兩晚舉行試驗、定本月廿四晚開始上課、

中大英語系 組織畢業同學會

中山大學英語系畢業同學已有十屆、人數不少、惟內職業關係、往往交通而馳、會晤至難、且星散愈久、隔膜愈深、若不有一同學會之設、維繫乎感困難、現該系同學以各科同學會均已先後設立、惟本系獨付缺如、茲爲聯絡感情、研究學問起見、特乘暑假各同學返省之便、發起組織畢業同學會、聞已定本月十九日十二時假座永漢南珠光路興中中學舉行歷屆畢業同學大會、討論組織同學會、籍資聯絡云、

學生夏令營會 中止往羅浮旅行

廣東廿四屆學生夏令會及初中夏令營、前經決定八月十七至廿八日聯合在羅浮舉行、一切籌備、均告就緒、各校之高初中生報名參加者、共有一百五十人、定昨日上午九時在本市青年會集合出發、業誌昨報、正擬束裝就道、忽接有該任消息、謂羅浮內地有匪徒發現、迭次發生擄刧案等語、該會爲安全計、同時倉卒間亦未覺得相當地點、迫得臨時中止、并通告各校取銷前往、

坤維女中擴充班額

西關坤維女中本期擬擴充班額、續招中學部各級生及小學部一年級免費學生、現因校舍不敷、在暑期內建築校舍一座云、

仁化縣立中學成立

仁化訊、仁化縣立中學、去歲因經費奇絀、本春呈准改組爲第一高級小學校、委張家良接長該校、現謂縣長與地方人士磋商、再行籌設初級中學一所、以利學子、乃派員籌備、現已籌備完竣、昨縣府即于本月初委任劉玉堂充任校長、劉氏奉委後、于本月十日到校接收公物文卷圖書等、並定于日間佈告招生、再行定期開學云

滬市教局報告 一年來實施義教之情形（續）
上年度義教費共十五萬元 本年度中央允撥十二萬元

（一）調查所得、私塾之缺點、大半爲（一）塾舍大不合衛生、（二）設備太簡陋、（三）塾師智識太低、（四）教學用書不適當、因以上情形、本局決意整頓、即開辦塾師教員訓練班、以資訓練、計參加受訓塾師二百一十七人、受訓三個月、考試及格者二百十八、不及格者十七八、其及格人員、均已經本局發給證明書、成績列在甲等者有吳象等六十九人、無故不到已分辦停者王鍾琪等五十八人、成績太劣、應分停辦者仇建章等十二人、缺課太多作不及格論者、方永鴻等二十六人、均已由本局分別獎懲、並嚴厲取締不良私塾、

（六）試辦巡廻教育、本市試辦巡廻教育車、深入鄉間工作、置巡廻教育車三輛、每輛以教學生五十人爲標準、其車之構造及設備、由本會邵委員爽秋負責指導與設計、現擬於車上添設電燈或撲氣燈、懸掛於車之頂上中間以爲應間施教之用、惟設備尙未就緒、夜間工作尙未開始、二十五年度起擬增加車輛、再爲推及此種辦法、計巡廻教育車受益兒童一百五十八人、

（七）試辦校外義務教育、本局對於校外義務教育、訂有各種規程、準備推行、現在辦法、已由教育部及市政府備案、二十五年度起、指定高橋區開始試行、

一年來的總檢討

本市義教實施以來、當然對於推行義教方面、感覺不少困難同阻力、有一部份我們用行政的力量來儘量減少、但是始終不能很順心的做去、我們來總計算一下、

（一）兒童數、短期小學及短期小學班計七六六人、推廣初級小學三五〇〇人、擴充原有學級二一五〇〇人、屬行二部制二八〇〇人、巡廻教育車一五〇〇人、加之擴充原有學級兒童數、總計在一萬四千人以上、與原計劃相符、

（二）加緊督促各校辦理、本局對於義務、專設幹事二人、專門負責指導督促與改進、平時對於學生成績、令各校按日具報成績表一次、各校舉行家訪問、各校均尙能按步就班、向前邁進、

（三）解決能解決之困難、本市義務教育開始辦理將已一載、半時各校之實施困難、即與之立時指導解決、其有較大者、則提義教會討論、如兒童時常缺席、規定以留生辦法、兒童進度不一、應用複式教學、功課遲緩、不放春假及各種例假日、加緊補習、以期達至預算之計劃困難、

（四）注意懲獎、辦理義教工作人員、本帶有一半的義務、而更比較一般教育工作人員、來得辛苦、因爲所接觸的兒童 多半是來自貧苦家庭、所以對於這種家庭教育不良的兒童、無論對於管理施教衛生等等的實施、都比較上實力而不一定能收相等的良好的效果、同時因事屬初辦、設備待遇未能和普通小學一律、所以要有很好的效果、是很不容易的問題、本局當然對於一般兒童、儘量使各方面予以教師的利便、但是也要教師儘量的爲社會服務、爲鼓勵他們起見、本局定有獎懲的辦法、以便隨時督促、總之、以上關於本市二十四年度義務教育實施一年來的大概情形、要詳細的報告、本局印有上海市實施義務教育總報告一册、現正在排印中、有不對的地方希望全國教育家加以指導、（完）

倫敦中國藝術展覽報告（一）
緒言

倫敦中國藝術國際展覽會、係以中國展品爲重心、并彙集世界各國收藏之精華、陳列凡十餘室、展品凡數千件、會期凡百餘日、奇珍瓌寶、薈萃一堂、實爲空前未有之盛舉、藝展會發起人之言曰、「中國爲遠東古代文化之發源地、其人民超脫日常物質生活之精神、尤爲對西方人民思想之一種具有刺激性的興奮劑」、此言頗爲識者所公認、此次開會期內、以與論讚美之熱烈與歐人參觀之踴躍觀之、則世界人士對於中華民族之藝術文化、不徒已得具體之認識、且於其生活思想之表現、信足使携擾備戰日懷恐慌心理之歐人、其感受爲益深、此本屆藝展所以獲致極大成功之主要因素也、

竊嘗以中國參加展品、應稱爲國寶、非謂此千餘件之古物爲若干鑑賞專家與保險公司不能估其價值乃稱之爲寶也、古人作品、其精美可傳、見諸載籍者不可以數計、或秘藏內府、或散在民間、中經喪亂、損失毀壞、十之八九、其遺留至今者、莫非千百年來藝術文化之碩果、吾人生千百年之後、猶得摩挲欣賞、有以想見昔人意境獨到之處、與其精神融會之時、當知吾民族之藝術文化、皆由其德性學養中來、斯其作品所以稱爲國寶也、

錫自接受視察藝展會並督理古物往返之使命、即以宣揚中華文化與維護國寶安全爲先務、除往返程期、留英計已九閱月、日與歐陸人士接晤、頗收宣傳之效、惟念政府以千數百件珍奇瓌異之品、付諸數人之手、將何以策安全而完責任、出國以後、殆無日不在憂慮兢惕之中、綠是寤寐不得不嚴、精神不得不注、此中經過困難情形、有未能一一縷述者、幸在政府當局指導之下、籌畫業已周詳、而英政府暨海軍部亦始終協助、使此項展品、雖涉重洋、且遭遇颶風、中途擱淺、卒獲安全返國、至於藝展會發起人之努力、藝術院辦事人之篤實、唐莊諸君之敬慎將事、與夫英國社會人士之熱烈同情、皆促進該會成功之重因、而爲吾人所感謝不忘者、若夫國內人士、對於此項展品之出國、向極注意、吾人自應將視察所得、略陳大概、俾明眞相、

茲編所載、都爲六章、首述藝展會之組織、次及我國展品之往返、與展覽經過、并畧及他國參加之展品、末附各國報紙對於藝展之評論與感想、藉見輿論之一斑、至於我國展品之精美、前經在滬預展、當爲國人所素識、不復贅、

注釋初中國文讀本

原選者 廣東第四次全省教育會議
注釋者 劉萬章

本年度秋季始業各年級適用

初中一年級上學期適用 注釋初中國文讀本第一册
初中二年級上學期適用 注釋初中國文讀本第三册
初中三年級上學期適用 注釋初中國文讀本第五册

本年度春季始業各年級適用

初中一年級下學期適用 初中國文讀本第二册
初中二年級下學期適用 初中國文讀本第四册
初中三年級下學期適用 初中國文讀本第六册

本書上學期先出版第一第四第六各册、業本省各校採用。現更將第一第三第五各册繼續出版，以求完備。每册均有注釋，校對精確，定價低廉。——查此書係遵教育部課程標準，而照廣東全省第四次教育會議初中課程綱要國文科教材舉例編注。爲全省畢業會考國文試題之預備範圍。廿四年度（廿五年七月）本省秋季畢業會攷國文科試題之解答，本書材料，完全適合。上學期採用此書各校畢業生，均稱備意。現廿五年度秋季將屆開學，凡上學期採用者請繼續採用。未採用者更盼賜予採用。

廣州紅棉社啓

總代售 上海開明書店廣州分店 惠愛路三四二號

開明小學課本
敎育部審定新課程標準適用

小學初級用

秋季始業
- 國語 葉紹鈞編 豐子愷繪 審定執照書字第八號 （八册）一至四册各六分 五至八册各八分
- 教學法 葉紹鈞 馬[illegible]武 [illegible]編 （八册）一至五册[illegible] 六至八册各[illegible]角六分
- 算術 劉薰字編 都冰如繪 審定執照書字第九號 （八册）一至二册各三分 三至八册各六分
- 教學法 劉薰宇編 （八册）每册一角二分
- 常識 傅彬然編 都冰如繪 審定執照書字第十號 （八册）一至四册各六分 五至八册各七分
- 教學法 傅彬然 趙[illegible]編 （八册）一至五册各一角八分 六至八册各[illegible]角

春季始業
- 國語 葉紹鈞編 豐子愷繪 （八册）一至四册各六分
- 教學法 宗亮晨 沐紹良 [illegible]編 （八册）一至[illegible]册各二角四分
- 常識 傅彬然編 豐子愷繪 （八册）一至四册各六分
- 教學法 [illegible]靜編 （一册）第一册一角八

小學高級用
- 國語 葉紹鈞編 豐子愷繪 審定執照書字第四十九號 （四册）每册九分
- 教學法 鍾[illegible]華 盧芷芬編 （四册）每册三角六分
- 算術 劉薰宇編 （四册）每册九分
- 教學法 高丹三 沐紹良編 （四册）每册二角四分
- 社會 傅彬然編 沈振黃繪 審定執照書字第五十五號 （四册）每册九分
- 教學法 傅彬然 沐紹良編 （四册）每册三角
- 自然 顧均正 賈祖璋編 審定執照書字第六十一號 （四册）每册九分
- 教學法 顧均正 賈祖璋 唐錫光 韋實禾編 （四册）每册三角
- 歷史 金井秋編 審定執照書字第五十九號 （四册）每册七分
- 教學法 金井秋編 （四册）每册一角八分
- 地理 馮達夫編 審定執照書字第六十七號 （四册）每册七分
- 教學法 馮達夫編 （四册）每册[illegible]角

概售實價 樣本備索

開明書店 上海 南京 北平 廣州 漢口 長沙

0472

開明中學教本
敎育部審定 新課程標準適用

書名	編者	册數	定價	審定
高中代數學	陳建功 毛路眞 編	一册	八角	審定執照教字第三二號
高中幾何學	陳建功 酈福綿 編	一册	九角六分	審定執照教字第五五號
高中本國史	羅元鯤編	三册	各六角八分	
新標準初中教本 公民	應觀編	三册	第一册三角六分 第二三册[illegible]	審定執照待頒
開明英文讀本	林語堂編	三册	第一册[illegible] 第二三册[illegible]	審定執照教字第一二七號
新標準初中教本 英語	趙廷爲 戚叔含 編	三册	各四角八分	審定執照教字第九號
開明算學教本 算術	周爲羣編	一册	各四角八分	審定執照教字第七號
開明算學教本 代數	劉薰宇編	二册	各四角八分	審定教字第二一號
開明算學教本 幾何	章克標編	二册	各四角八分	審定執照教字第一四號
新標準初中教本 植物學	周建人 王[illegible]光 編	二册	各三角六分	審定執照教字第七七號
新標準初中教本 動物學	周建人編	二册	各三角六分	審定執照待頒
新標準初中教本 物理學	周昌壽編	二册	各三角六分	審定執照教字第四〇號
開明物理學教本	戴運軌編	二册	各三角六分	審定執照教字第七二號
新標準初中教本 化學	程祥榮編	一册	五角六分	審定執照教字第二八號
新課程標準適用 初中化學教本	趙廷炳編	二册	各三角六分	審定執照教字第四一號

概售實價 樣本備索

- 開明國文讀本 王伯祥編 （六册）[illegible]
- 開明本國史教本 周予同編 上册[illegible]四分 下册五角二分
- 本國史 周予同編
- 本國地理 王勤堉編 一二三册各三角六分
- 開明外國地理教本 盛敍功編 （二册）[illegible]
- 開明化學教本 程祥榮編
- 開明生理衛生學教本 顧壽白編
- 開明樂理 豐子愷 裘夢痕編 （一册）六角四分
- 新課程標準適用 初中樂理 裘夢痕編 （一册）五角六分
- 開明唱歌篇 豐子愷 裘夢痕編 （二册）九角六分
- 新標準初中教本 唱歌 [illegible]編 （二册）[illegible]
- 新課程標準適用 初中唱歌教本 裘夢痕編 （三册）上中册各[illegible]角八分

開明書店 總店 上海福州路 電話九三〇六〇 分店 南京 北平 廣州 漢口 長沙

473

無線電常識問答

河南鳳凰崗鳳和里　黃佐康

第二七〇〇問　鄙人自裝之三管直流機耗電甚多，今欲不換管而將其改爲交流機，其法若何，請代爲設計。

答　屏壓可用代B電源，其組織可用本刊第一百二十期第二六一七問之線路製之。該圖爲用80管整流者，李欲用112A爲整流管則可查閱第一百十六期或第一百零五期有此種管所成之整流器。直流管收音機改爲交流時，其燈絲電壓應仍用直流，因其電壓頗低，且絲流亦不甚大，所消耗之電力不多也。若勉強改用交流則必有甚大之交流音發出，其結果恆屬得不償失。

第二七〇一問　該機所用之電源變壓器，宜能適用于一百一十伏之電源上方可，並須示出自製之法。

答　變壓器之製法亦悉于第一二〇期第二六一七問內述明，請查閱參考，此處恕不再贅。

第二七〇二問　該機如裝置適宜，用耳筒能收至何處，用揚聲器可收至外埠否？

答　用耳筒可收到外埠之強力電台，至用揚聲器則恐不易收到外埠。

第二七〇三問　直流收音機所用之B電池，若已用甚久，其電壓降低，不足該機所需之伏數時，則收音成績是否因之減低？

答　當然減低。

第二七〇四問　鄙人之機向來有甚佳之選擇性，但近來收音時由十五度起至四十五度止均能收得市府之播音，即收貴台亦與市府相混，其故若何？有何法補救之？

答　選擇性之退化，原因頗多，如因真空管使用過久及機中零件發生缺殘等均可致此。補救之法，須將機件詳細檢查其原因，方可改之。

永漢路　林盛求

第二七〇五問　貴刊第六十八期兩管機專號內載之直流兩管機（A副），其發出之聲音是否須將耳筒壓於耳上始能聽到其聲音，與礦石機之作用是否無異。可否用之放揚聲器。

答　該機爲用耳筒者，但裝配適宜亦可放出較大之聲。其發出之聲雖不足放揚聲器，但亦必較佳於礦石機。

第二七〇六問　該機之B電需4.5伏扁電池八個串連，但欲以一大型之45伏B電池代之，可否？

答　可用45伏之B電池。

小北路小石街　李煥春

第二七〇七問　敝人曾裝製四燈及五燈交流收音機數次，所用之真空管則爲27,[illegible]12及80等新式管，而線路則用TRF式，當燈數雖加增四五次之多，而其選擇性則永不見佳，當增加其選擇性時則音量又復減低，而輸出之音量則又其甚劣。請示應如何改善之。

答　用TRF線路時即有此種結果，請試改用再生線路或超外差線路，自可得較良之結果。

第二七〇八問　欲製一六十瓦特之電源變壓器一只，依理設計應用亞美之二號矽鋼片，現因嫌其太重，欲以三號矽鋼片代之，使其橫斷面積與設計上所需要者相等，未知可否？且所用之銅線已計算尚可以容納于三號矽片之窗口內，未知可否照此更換之？又每伏脫之圈數，是否與用二號時相同。

答　若鐵芯之橫斷面積足用，而窗口之大小足以容納所用之線，即可代用，結果自屬相同。至每伏脫之圈數視橫斷面積而定，若橫斷面積相同，則圈數即相同。

第二七〇九問　製超外差機所用之振盪器，舶來品之價值甚昂，可否自製一副？請代設計一簡單而經濟之振盪儀器。

答　此類振盪器之裝置本甚易，但無標準儀器校核之，則雖能裝置亦無益于實用，故本刊暫不介紹。

一德路　周錫康

第二七一〇問　弟欲製三胆直流機一架，各機件多已備齊，所差者只一個·〇〇〇47MF之活動電容器而已。前曾向市間各處購買，均無發售者。請示如何改用別種式者以代之。

答　此種活動電容器，凡數量略相近者均可代之。即凡在·〇〇〇47MF左右者均可用也。如由·〇〇〇35至·〇〇〇5MF之類均可。亞美出品之3021號電容器即爲·〇〇〇16MF亦可用。

鳳凰崗和里　黃德光

第二七一一問　付上線路圖（圖略）之線圈，用卅號漆皮線合否？

答　可用，如用卅二號則較佳。

第二七一二問　該機中之雲母片絕緣調節電容器C1如用劣貨者則不發生效力，是否須用雲母片絕緣者？

答　是，雜牌劣貨零件價雖便宜，因質地不良往往足以影響收音機之工作。

第二七一三問　RFC可否用4.6MH者，是否裝在線圈內？

答　可用，不宜裝在線圈內。

鳳祥大街　黃其偉

第二七一四問　現有·0005MF及·00035MF電容器，擬用·0005MF者調節柵極，·00035MF者調節再生，未知線圈應如何繞法？

答　可用一吋半膠筒用卅號線繞八十五轉，再生圈可爲三十轉，天線線圈二十轉。

第二七一五問　3:1變壓器初次級相聯可代三十亨利低週扼流圈否？

答　可用，但亨利數不足，成績未佳。

第二七一六問　電流爲七百伏，但只得五十千分安，能致人於死否？

答　須視該人健康情形而定，如有心病者則較易致死。

第二七一七問　現欲自繞十萬及五萬歐阻力兩個，不知要用何號阻力線，長若干碼？

答　須先知電流多少，方可決定線號大小及其長度。

第二七一八問　現欲以27管檢波，兩個26爲推挽輸出而無擴大級，不知來圖（圖略）合否？

答　不合，推挽級須用推挽式輸入及輸出變壓器。

龍津西路　黃保臣

第二七一九問　假如用78管高放，77管檢波，41管強放，1V管或25Z5管變流，能否收全國電台播音？

答　國內之強力台可接收，如欲全部接收則不易辦到。

第二七二〇問　以二級78管作高擴，77管檢波，41管強擴，25Z5管變流之六管機，能否接收歐洲電台之播音？

答　可接收短波播音，長波則不能。

第二七二一問　用56管檢波及56管整流之兩管機，現擬改用礦石或57檢波管，56管低擴，56管整流，有可能否？

答　請參看本刊第一一五期第二五一五問。

光復中路粵生機器廠　熊劍之

第二七二二問　現欲自裝擴音機一副，請代爲設計。該機宜用真空管四個，用一百一十伏交流電源，輸入處宜能接傳音器及電唱咀。變壓器之製法亦請述明。又輸出處應用何種揚聲器，及聲浪能擴大至若何程度？附上郵票，請將線路圖抄寄。

答　請閱本刊第九十期第一九五〇問。線路圖已另函抄奉。

巫明士

第二七二三問　茲寄上一管長短波線路圖一幅，請查是否適用，如不合用，應如何改良？

答　寄來之單管機圖（未抄）內所註之波長，只能接收八十公尺以上之短波。現在通常電台所用之短波，多數在四十公尺左右，故應添製一線圈，柵線圈仍用二吋徑之筒可繞十四圈，屏線圈可繞六圈左右，即可接收四十公尺左右之電波矣。柵路之可變電容器應爲·0003MF，而中其他各零件之數量均可用。

廣東無線電專門學校XKRI廣播電台自八月一日起每週播音秩序略有更改茲將新時間表公佈於後各位聽衆先生幸爲留意

XKRI廣播電台謹啓

廣東無線電專門學校廣播電台播音時間表

起止時刻	節目	附記
日間		
一二·〇〇至一二·〇五	開始播音，唱黨歌	逢星期日
一二·〇五至一二·二〇	商業報告	逢星期日
一二·二〇至二·〇〇	唱片	逢星期日
二·〇〇至三·二五	故事	逢星期日
三·二五至三·三〇	節目預告	逢星期日
三·三〇	標準時刻報告	逢星期日
一·三〇至一·三五	開始播音，唱黨歌	各日（除星期日外）
一·三五至一·五〇	氣候行情，新聞報告	各日（除星期日外）
一·五〇至二·〇〇	商業報告	各日（除星期日外）
二·〇〇	標準時刻報告	各日（除星期日外）
二·〇〇至三·三〇	唱片	各日（除星期日外）
三·三〇至四·五五	故事	各日（除星期日外）
四·五五至五·〇〇	節目預告	各日（除星期日外）
五·〇〇	標準時刻報告	各日（除星期日外）
夜間		
七·〇〇至七·〇五	開始播音，唱黨歌	各日（星期日同）
七·〇五至七·一〇	氣候行情報告	各日（星期日同）
七·一〇至七·二〇	商業報告	各日（星期日同）
七·二〇至九·〇〇	唱片	各日（星期日同）
八·〇〇	標準時刻報告	各日（星期日同）
九·〇〇至一〇·〇〇	南音	逢星期一三五三天
	[illegible]音	逢星期日一天
九·〇〇至一〇·二五	西樂或北曲	逢星期六一天
九·〇〇至一〇·五五	名家音樂演奏	逢星期二四兩天
一〇·〇〇至一〇·二五	無線電常識問答	逢星期一五兩天
	市碼練習	逢星期三一天
一〇·二五至一〇·三〇	明日節目預告	逢星期一三五六日五天
一〇·五五至一一·〇〇	及標準時刻報告	逢星期二四兩天

人生四快

（一）火傘高張，熱氣迫人，納涼有意，避暑無術，口含虎標八卦丹一角，凉透心胸，暑氣全消，不亦快哉！

（二）工作煩重，精神困頓，熱氣苦人，更不可支，腦脹頭暈，心欲嘔吐，服了一包虎標頭痛粉，精神爲之一振，不亦快哉！

（三）良朋三五，乘興遊園，偶一不慎，失足跌地，皮破血流，苦痛難忍，搽了虎標萬金油後，血止傷愈，一切無恙，不亦快哉！

（四）夜深人靜，正好酣眠，腹脹胸悶，欲睡不能，服了一格虎標清快水，一瀉之後，酣然入夢，不亦快哉！

商務印書館出版

復興小學教科書

教育部審定執照一覽

科目	書名	審定執照號數	編著人	定價
國語	復興初小國語教科書	審字第七號	沈百英 沈秉廉	前四册各六分 後四册各七分
國語	復興高小國語教科書	審字第十一號	趙欲仁 丁穀音	四册各八分
常識	復興初小常識教科書	審字第十五號	徐映川 徐應昶	前四册各六分 後四册各七分
社會	復興初小社會教科書	審字第十二號	馬精武 王志成	八册各六分
社會	復興高小社會教科書	審字第三十五號	顧惠明 顧會華	四册各一角〇五
社會	復興高小公民教科書	審字第五十四號	陶希聖 魏志澄	四册各四分半
社會	復興高小歷史教科書	審字第三十七號	徐映川	四册各六分
社會	復興高小地理教科書	審字第三十六號	馮達夫	四册各六分
自然	復興初小自然教科書	審字第二十一號	宗亮寰等	八册各六分
自然	復興高小自然教科書	審字第二十六號	周建人等	四册各六分
自然	復興春季初小自然課本	審字第六十九號	周建人 周昌壽	四册各六分
自然	復興初小衛生教科書	審字第六十號	沈百英	八册各四分半
自然	復興春季初小衛生課本	審字第六十四號	宗亮寰 周建人	八册各四分半
自然	復興高小衛生教科書	審字第十四號	程瀚章	四册各七分
算術	復興初小算術教科書	審字第二十四號	許用賓 沈百英	八册各七分
算術	復興春季初小算術課本	審字第六十五號	沈百英 曹震楠	八册 前四册各六分 後四册各七分
算術	復興高小算術教科書	審字第二十二號	顧柟 鄭尚熊	四册各八分
算術	復興春季初小珠算課本	審字第六十六號	宋文藻 沈百英	二册各七分
音樂	復興初小音樂教科書	審字第七十二號	沈秉廉	四册各四分半
音樂	復興高小音樂教科書	審字第十六號	沈秉廉 曹錫胤	四册各四分半

十一月一日起　減低定價　十足發售

目錄樣本　索閱即寄

B48

商務印書館

新編「初中」公民第一册　生理衛生學

最新改編「高中」平面幾何學　立體幾何學

均已出版

審定高中　生物學實驗法

龔禮賢　陳震飛　編

實價四角八分

北大參茸行重要通告

(1) 本行歷向專賣正生曬人參，關東鹿茸，雪白銀耳，各種野參，正阿泉膠。
(2) 本行總求實際，不務外觀，取價最廉，令惠顧者十二分滿意。
(3) 參茸乃養生治病要素，眞僞功效懸殊，近來影射僞冒者多，凡採用者，請加當心。
(4) 北大係廣東獨一家，向無分枝別處，惠顧者，認眞北大註册老牌，方不致誤。
(5) 北大當歸精，猴棗珍珠散，人參精，係北大首發明，久經驗，經奉實業部賜獎，政府註册，嚴究冒效。

廣州光復中路（即廣日打銅街）營業部電話一六四六二號

北大參茸行謹啓

無綫電週刊

廣東無綫電專門學校主編

第一二四期

中華民國廿五年八月十八日

目錄

特種丙電池之用途……老逵
無綫電常識問答……朱寶華
電臺廣播台新訂播音時間表……黃子儒

特種丙電池之用途

老逵

特種丙電池，形如橡實，體積甚小，僅一吋之八分之三闊，一吋之卅二分十一高，與普通乾電同。其外殼爲電池之負極，而頂面爲電池之正極。極壓爲一伏脫，其電壓甚穩定，雖溫度變化，或大氣潮濕，甚至加以交流電壓，其電位仍可無若何變化。且壽命亦特長，在正常用途上，可支持兩年半而不改其本來特性。圖一便爲此項電池及其支架之外形。

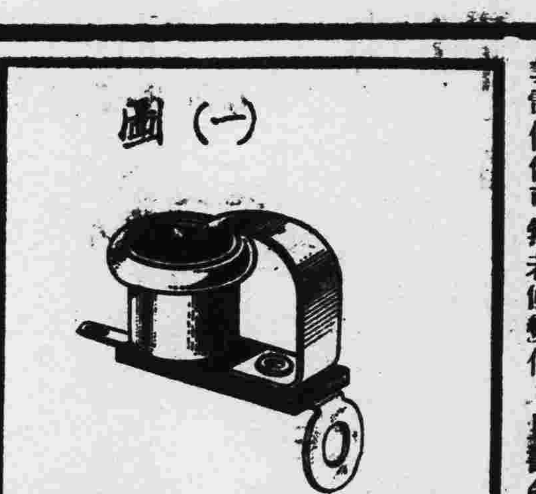
圖（一）

此項電池爲專備供收音機第一級低週放大而用新式高放大係數眞空管者之柵負壓，如75或2A6等管是也。此類眞空管近年來已普遍採用，蓋在技術上經濟上均無別管可及此者，但因其三極部份之放大係數甚高，是生甚大之屏流，以產生雜音，抑且消費過甚，是其唯一缺點，故加入柵負壓以爲調節，誠爲事實上所不能免。

柵負壓供給問題，爲吾人所習知之，方法有二，見第二及第三圖，雖尚有累事更張者，但在整個線路之學理上言，當不出二三兩圖所示。

圖二爲一普通線路，其柵負壓爲取給於串聯陰極耗阻之電壓降，於此有一最足引起吾人注意之難題，即爲須備一甚大電容量之支路電容器，因陰極之電位固高於大地也。雖然此電容器固可用耐壓甚低之電液式者，惟其量總在十六兆分法拉以至卅二兆分法拉之間，抑此線路極易陷於普通低週電路柵壓自給法之衰減効能現象，且極易負荷過量而發生失眞。

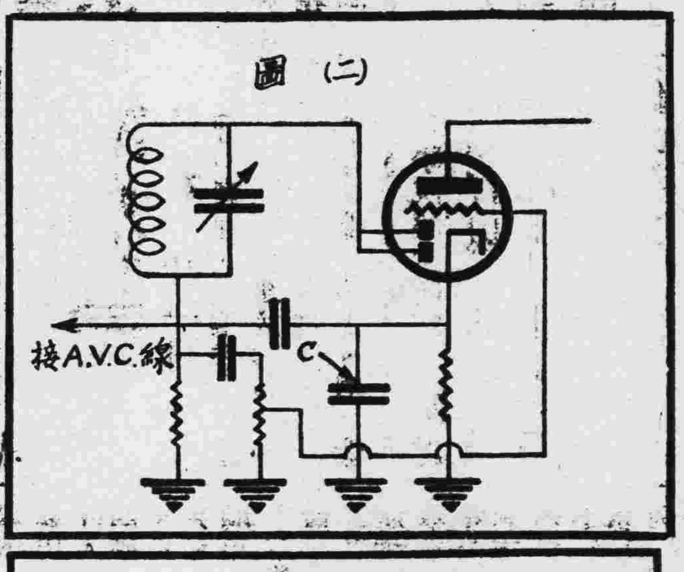
圖（二）

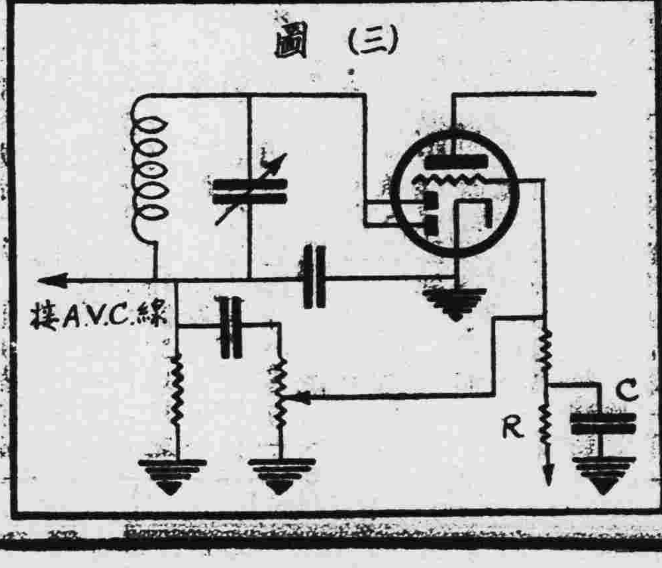
圖（三）

圖三爲另一通用之柵負壓供給方法，爲一般製造家所樂用，其陰極直接連結大地，此辦法較前述者爲優，其柵狀回路則接還於電源負極之某一適宜點，吾人熟知此種辦法當然較圖二者爲穩定，且較靈敏，但須一耗阻與電容器R-C以過濾雜音，惟當眞空管用之過久，或電源電壓稍有變更，則柵壓電位亦隨之而變，常致引起負荷過量之弊。

第四圖即利用所謂特種電池而施一伏脫之固定負壓於柵極，此負壓絕不因眞空管之特性而變更，即眞空管應用稍久，其本來特性即逐漸變更，而此電池之電壓可不受影響。有此優良之特性，故可免除衰減効用及過量失眞之弊。而線路組織亦較簡單，不必如圖二之需要鉅量支路電容，亦不必如圖三之需要過濾電容及耗阻。

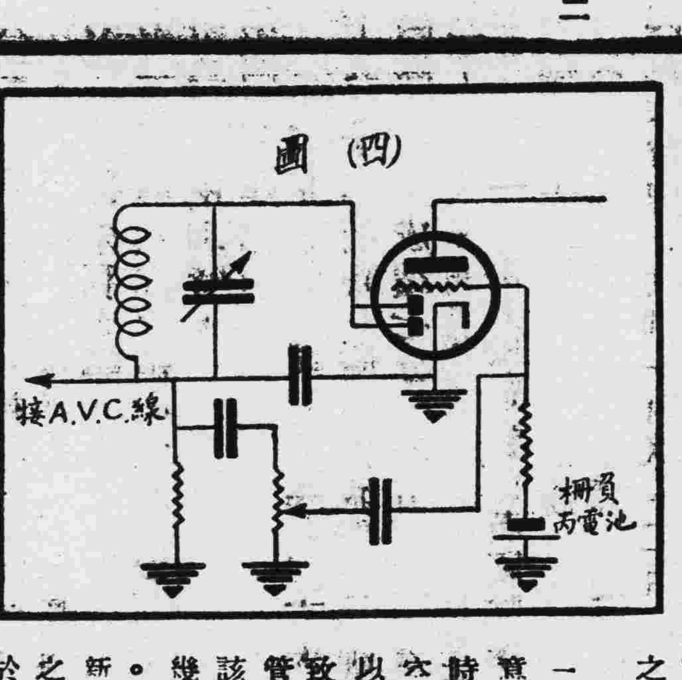
圖（四）

在用高放大係數三極管時，有一極大之流弊而爲一般工程家所注意者，即所謂接觸點電位，亦即此時之柵壓足以引起柵流之謂。在眞空管應用未久時，即電訊較弱亦足以使柵壓趨於正向，引起柵流，而致失眞。更且此項接觸點電位，各管間至不一定。即同在一管，亦隨該管應用時間之久暫而逐漸變化，幾於終其身無一較長之穩定時期者。在塗鋇錫過氧混合劑之陰極，其新用之初期，大概可有一較高負性之接觸點電位，隨用之漸久而漸趨於零值，更漸而趨於正值，而又漸恢復趨於負值。終眞空管一身，其變化計由負而零而正終乃復趨爲負，成一循環之變化。此項自然改變柵壓之程序，其所以引起柵流而致失眞之結果，在眞空管應用早期較甚於末期。故一般的設計，爲圖免除此類電位自然變化所引起之障碍計，通常不得不將柵負壓過量增高。但吾人應知此項辦法不啻飲鴆止渴，因過量之柵負壓同時將放大效率減低，有失應用此類眞空管之本旨，抑且當其電位復趨於負時，因大量之柵負壓，可令屏流截止，以成整流現象，其失眞率更足驚人。

此類特種丙電池，使爲適合調劑上述眞空管柵負電位之用，勿論該管之接觸點電位變化若何，均能本其特性之效能，使該管仍能適合原來支配之柵負壓數量，而不生影響。其功能與用晶體控制振盪籍晶體之特性使振盪週數不致受電路環境之影響頗相類似。即當柵極與陰極間發生柵流，其方向足令此丙電池得充電機會，則極壓可隨增至兩伏脫，而使柵負電壓增加，以制止柵流繼續產生。此項柵流之發生，當然非因原來柵負壓支配失當使然，不過因接觸點電位之變遷，乃受電訊激勵之影響。當電訊停止，柵流停止，而此電池電壓乃逐漸恢復原狀，其恢復原狀時間之久暫，與充電之時間適互爲因果。倘充電時間僅爲剎那間，充電停止可立刻恢復原狀，倘充電機會延長，則恢復原來電壓之過程，可達四十八小時之久。

於此可舉一數量以明之：在一新管時，其接觸點電位設爲○．九伏脫，特種丙電池電壓爲一伏脫，則當電訊電壓高峯適於○．一伏脫時，當可引起柵流。於是特種丙電池乃得充電機會，電壓隨即增高。增高之數値與過量激勵電壓成正比，直至柵流停止始已。此管應用漸久，而接觸點電位負値漸少，此時輸入電訊雖強，亦可無前述之現象。此項自動增高電壓以抵消過量激勵之情形，其間似具一疑問，即丙電池不能預爲自動增高以抵消未來之過量電訊高峯電壓，則於此過渡時間內，當然有分柵極負荷過量而致失眞之處，但因其時間甚暫，非人耳所能察及，即可略而弗計。故此項自動調劑之効能，實爲特種丙電池唯一重要之價值，而大有助於一般對柵極負電位之設計者也。

此類電池除如上述之特効用途外，亦可作初級高週或中週之負壓，或變週管在自動控制音量線路上之負壓。此項用途，因需要較高之負壓，則亦可如普通丙電池以數個串聯成之。其陰極亦可直接連於大地。據試驗所得，用此種電池於上述電路，可以免除反授之發生，及妨止其自生振盪之弊。

在強力管或輸出管通常需要負電壓較高，如以此特種丙電池供給，則須以多數串聯，在經濟上言，當非合算。且此類電池之設計，亦不曾計及作此項用途。如由陰極至柵極間有相當電流通過電池，則結果難得滿意効用。因此類電池之設計，僅求其極壓電位穩定，倘以之輸出電流○．五兆分安培至數星期，其極壓常降低三分一，如是則須停止其電流輸出後，再過相當時期，始能逐漸恢復其原狀。

特種丙電池之特性，自有其適應用途之專長，當加以任何週率之交流電，雖大至三百六十兆分安培之交流電流，其電壓可不受任何影響。其本身之廻阻又至低，如在播音週率範圍內，幾無廻阻發生。至於所令直流耗阻，約在一萬一千至五萬歐姆之間，其對於氣溫及濕度之抵抗性則甚強。在應用時，其週圍氣溫由華氏零度下四十度至華氏一百二十度，仍不變其特性。雖在華氏百二十度而濕度達百分之九十時，亦能保持其特性於不變，抑其化學作用甚穩定，故可無任何雜音發生。

近幾年來此項電池用之於一切收音機及汽車收音機甚夥。自一九三四年十月此項電池問世以來，用者數千，幾無一不臻滿意之結果，可見年來收音機之改進，不特其體已然，即其素不令人注意之零件，亦具驚人之進步也。

高中精讀國文課本

原選者廣東全省第四次教育大會
注釋者 張兆標 劉湛泉 莫任劭 梁沛霖

此書由敝局代理發行前學期蒙本省各高中學校採用第二四六各冊銷數甚鉅查全省高中已有九成以上採用緣此書係遵照教育部高中課程標準暨廣東教育大會國文科教學綱要編注爲高中國文最精善之教本本年中學畢業會攷高中國文科試題本書材料已全數適合解答足見此書選材之精當注釋之詳明茲第一第三第五各冊經已出版以備高中各年級秋季始業之用仍由敝局代理發行前期各高中學校已採用此書者請繼續早定俾得先期奉上以免售罄再版致稽延時日是幸

民智書局啓

廣州市永漢北路
電話一一八零一號

全國各初級中學校

民國廿五年度始業，爲遵行教育部公布之修正初中教學科目表及各科修正標準，請一致採用大東書局編印之

新修正標準 中學教科書

大東書局編印

廣州分局 財政廳前

依照新修正標準編輯

秋季開學前趕出十一種

凡已公布之各科修正課程標準應用之書 本局均已俱備

本局前遵照新課程標準所編纂之新生活初中教科書，除已經審定者尚在審定有效期間外；其餘各書，因教育部業已新頒修正課程標準，爲應各中學校本年度秋季始業切實施行，特請專家，遵照標準編訂，準於本年秋季出版，列舉於下，以便選用，其本年新編者，均冠以「新修正標準」字樣，以示區別。

書名	編者	定價
新修正標準 初中公民	陶百川等	先出第一冊
新生活 初中公民	陶百川等	六冊 每冊一角八分
新修正標準 童子軍	趙邦鑅	
新生活 初中國文	周祜等	六冊 [illegible]
新生活 初中英語	張士一	六冊 [illegible]
新生活 初中算術	薛元鶴等	二冊 每冊四角二分
新生活 初中代數	薛元鶴	二冊 上冊[illegible]角八分 下冊四角二分
新生活 初中幾何	薛天遊	二冊 上冊四角二分 下冊五角四分
新修正標準 初中生理衛生	胡宗安等	先出上冊
新生活 初中物理	周毓莘	一冊 四角八分
新修正標準 初中動物	鄭勉等	先出上冊
新生活 初中動物	黃緝林	一冊 四角八分
新修正標準 初中植物	朱浩然等	先出上冊
新生活 初中植物	黃以增	一冊 三角六分
新修正標準 初中化學	甘景鎬	先出上冊
新生活 初中化學	周毓莘	一冊 四角八分
新修正標準 初中本國外國歷史	李清悚等	先出第一冊
新生活 初中本國外國歷史	梁園東	本國四冊 外國二冊 各[illegible]
新修正標準 初中本國外國地理	褚紹唐 金久之	先出
新生活 初中本國外國地理	李長傅 東希東	本國四冊 外國二冊 各四角二分
新修正標準 初中勞作	朱允松	

△以上各書其主要科目，均有指導書依審定本編輯，以供教師參考之用▽

吳經熊主編

現行法律釋義叢書

預約最後三天 本外埠預約本月二十日同時截止 九月底出書

全部二十種 原價三十六元 預約只收國幣十元另八角 選擇價目詳載樣本 寄費加國幣一元

樣張備索

廣州永漢北路會文堂新記書局 電話一五〇七六

世運會各國總成績

陸上競技德國佔優勢 水上運動美國居首席

（十七日柏林電）路透社訊、世運會十六日閉會、來賓十餘萬人參觀閉會禮、德元首希特勒亦親自到塲、

（十六日柏林電）汽艇比賽、十六日在此間舉行、結果如下、

第一名 匈牙利成績八十七分、
第二名 德意志成績七十八・三分、
第三名 比利時、
第四名 法蘭西、

（十六日柏林電）美國出席奧林匹克大會代表、與英國代表十五日下午七時在倫敦白城舉行二哩之接力賽跑、結果美國隊第一、成績七分三十五秒八、英國隊第二、成績七分三十六秒八、均打破一九二八年在美國波士頓所創造之七分四十一秒舊紀錄、又一哩接力越野賽跑英國隊第一、成績三分四秒六、總分第十四比六、美國勝、

（十六日柏林電）美國選手黑人短跑家歐文思、在此次奧林匹克大會中、共創一百米、二百米、及跳遠等、三項世界新紀錄、德總理希特勒、特贈歐文思三萬五千元、以資鼓勵、又有一富翁康達氏亦電賀歐氏、並贈以四萬元作爲獎勵云、

＝陸上競技成績＝

（十六日柏林電、奧林匹克大會、十六日下午舉行閉幕禮、各國陸上競賽成績、男子合計、以德國獲首二三名者爲最多、美國次之、茲將各國成績統計如下

（國別）	（首名）	（次名）	（三名）
1・德	二九	二六	三〇
2・美	一四	一九	一二
3・匈	一〇	二	六
4・意	八	八	三
5・芬蘭	七	六	六
法	七	六	六
6・瑞典	六	五	九
7・日本	六	五	八
8・荷蘭	六	三	七
9・英	四	七	二
10 奧	四	六	三
11 捷克	三	五	〇
12 阿根廷	二	二	三
愛沙尼亞	二	二	三
13 埃及	二	一	二
14 瑞士	一	九	五
15 加拿大	一	三	五
16 挪威	一	三	二
17 土耳其	一	〇	一
18 印度	一	〇	〇
19 新西蘭	一	〇	〇

＝水上運動成績＝

十六日柏林電、奧林匹克大會、各國游泳總成績如下、

男子部

		首名	二名	三名
第一	美國	四	二	一
第二	日本	三	二	五
第三	匈牙利	二	〇	三
第四	德國	〇	二	一
第五	比利時	〇	〇	一

女子部

第一 荷蘭
第二 美國
第三 日本
第四 德國
第五 丹麥

省水運會呈請省府 撥助大會費

請援案撥欵一千元

廣東全省第九次水上運動大會、關于全部預算經費、定二千二百元、經第二次籌備會議議決、由省體委會及廣州水體會名義聯呈省府五案撥助經費一千元、不敷之數、由大會財政部籌足、會呈省府文已于昨日呈遞、原呈云、呈爲聯合舉辦廣東省第九次水上運動大會、請照案撥欵一千元、藉充經費事、竊屬會等爲提倡水上運動、檢閱本省游泳成績起見、曾經八次舉行全省水上運動會、故吾粵年來水上運動日見發達、上屆全國運動大會游泳錦標、且爲我粵健兒奪得、故本年亦擬繼續舉辦第九次水上運動大會、惟茲事體大、需欵浩繁、理合備文呈請鈞府察核、伏乞准予援照歷年成案、撥款一千元、藉充經費、實爲公便、謹呈廣東省政府主席黃、

水球賽規則

—第九章條文—

水球最新規則、經由廣州水體會將英國水球會所訂定之英文本一九三六年之新規則譯出、第一章至第八章經誌前報、茲續錄如下、

水球規則（第九章）任意球、（第一條）每次普通犯規、罰予對方就地任意球一次、（第二條）裁判吹笛宣判予某隊任意球後、其最近球員、於球未擲出前、均守原地、不得移動、（第三條）裁判員如認爲兩球員或多數球員同係犯規者、則可將球提出、鄭於兩隊球員中間、使兩隊球員有均等之機會、於球未到水前、兩方均不得觸球、（第四條）任意球、必須經過第二球員之手後、始得攻入球門、（第十章）罰四碼球、（第一條）凡球員在對方四碼線內、惡意犯規者、則罰四碼球一次、犯規者應令其出場、幷候攻入球門一球後、得重行入場、（第二條）罰球者得前往對方四碼線任一點上、等候裁判員吹笛後、立即擲攻球門、不必經第二球員之手、但已在四碼線內之球員、於笛聲響後、得阻止之、（第十一章）守門員（第一條）守門員得免除第八章第一條1）（3）（4）（8）（16項之規定、（第二條）守門員不得將球擲過中線、違者罰任意球一次、由對方最近球員在球打過中線處擲球、（第三條）守門員不得越四碼線以外、否則罰予對方在四碼線上擲任意球一次、（第四條）守門員如犯規被令出場者、除半局時外不得更換代補之、其他球員執行守門者、不得享有本章第一條之例外規定、（第五條）守門員如得一任意球時、得由近處球員代擲之、但球門球不在此例、

第十一屆 世運會素描

（德國特約通信）

◇——德宣傳部長演說……德國並不藉這次大會宣傳什麼……但德國人準備工夫與組織能力……已稱譽於世界——◇

第十一屆世界運動會的最大的特色、不在創造何種運動的新紀錄、而在德國人的準備功夫和組織能力、世運會的競賽場所、三年以前、即着手開闢、建築「國立運動場」Reich Sportfeld、歐林匹亞村（男選手寓所、）國立體育學院一部份撥作女選手寓所、）「五月之場」Maifeld（馬球場、閉會後、將爲民衆大會場）、「德國之堂」Deutschlandhalle（摔角、舉重地點）等場所、在世運會開幕以前、都準備妥當、這些都是大規模的新建築、國立運動場在柏林西郊高原、面積一百三十二公頃、能容觀衆十萬人、歐林匹亞村爲各國選手五千餘人的公寓、除大會堂外、宿舍凡七十五座、每國有特備的膳堂、全村面積四千六百七十四平方公里、國立體育學院亦是新建築、國立體育機關現在皆集中於此、這些新建築、決不是一朝一夕的功夫所能完成的、準備是在三年以前、努力却要達到最後的五分鐘、在開幕前的第六天、我們去參觀國立運動場、工程還在積極進行中、而我們國際體育會議開會的地點——國立體育學院的大講堂、據說、在我們開會以前的三分鐘、剛纔裝修完妥、但這不是臨時趕工、這是按照程序最後五分鐘的努力、

世運會開幕的前一週、整個柏林、已掛滿了卍字旗和世運會五圈連環的標識、一切公共建築物、車站、廣場、一律佈滿世運會的「氣色」Smuck、不錯、這是粉飾太平」、但這種粉飾、達到飽和程度、也頗見功夫、德國宣傳部長戈貝爾、在大會開幕前夕、招待各國新聞記者、聲明德國並不藉這次大會宣傳什麼、這不過是謊話、其實、德國就拿這些準備功夫和組織能力的事實、也足够宣傳了、（未完）

粵秀會籌辦 省港水藝會

會期本月廿一日

廣州粵秀體育會、現乘香港麥芽團來省之便、特邀約該團於本月廿一日在粵秀泳場舉行盛大游藝會、由該會訓練班與麥芽團舉行比賽、項目除水球比賽外、幷有各項游泳比賽、節目擬定後公佈、

今日潮水長退時刻

◁用農曆計算▷

初長	九時
極長	一時
初退	四時
極退	八時

教育部審定本

世界教科書

各書一律減低定價

下列各書 減低定價 改售實價 書目備索

書名	編者	冊數	定價
初小第一種國語讀本	朱翊新編	八冊	前四冊各六分 後四冊各七分
初小第二種國語讀本	魏冰心編	八冊	第一二冊各六分 三至八冊各七分
初小第三種國語新讀本	吳研因編	八冊	前四冊各七分 後四冊各九分
初小常識課本	王劍星編	八冊	每冊七分
初小算術課本	駱師曾編	八冊	第一二冊各四分半 三至八冊各六分
高小國語讀本	朱翊新編	四冊	每冊九分半
高小算術課本	陳邦彥編	四冊	每冊一角二分
高小自然課本	王劍星編	四冊	每冊七分
高小社會課本	宋子俊編	四冊	每冊九分半
高小社會課本公民編	宋子俊編	四冊	前二冊各四分半 後二冊各六分
高小社會課本歷史編	朱翊新編	四冊	前二冊各四分半 後二冊各六分
高小社會課本地理編	宋子俊編	四冊	前二冊各四分半 後二冊各六分

教育部令 審定期已屆滿者展延一年！

各省世界書局發行

世界中學教本

教育部審定本

減低定價 改售實洋

印有書目 承索卽寄

各書均在審定有效期內

書名	編者	冊數	定價	審定字號
初中英語標準讀本	林漢達編	三冊	第一冊六角八分 二三冊各七角夯	教字廿四號
初中國民英語讀本	陸步青編	三冊	每冊七角五分	教字九十三號
初中進步英語讀本	進步社編	三冊	第一二冊各[illegible] 第三冊九角六分	教字四十七號
駱氏初中算術	駱師曾編	二冊	上冊四角 下冊五角六分	教字十九號
王氏初中算術	王剛森編	二冊	上冊四角八分 下冊五角六分	教字十三號
薛氏初中代數	薛天游等	二冊	上冊六角四分 下冊四角	教字三十四號
陳薛二氏初中代數	薛濂帆等	二冊	每冊五角夯	教字三十一號
黃氏初中幾何	黃泰等編	二冊	上冊四角 下冊四角八分	教字十八號
何氏初中幾何	何時慧編	二冊	每冊六角	教字五十七號
徐氏初中動物學	徐嘅等編	二冊	每冊四角八分	教字三十五號
王氏初中動物學	王采南等	一冊	四角八分	教字三十六號
朱氏初中本國史	朱翊新等	四冊	每冊四角	教字第十號
李氏初中外國史	李季谷編	二冊	上冊四角 下冊五角六分	教字八十一號
譚氏初中本國地理	譚廉遜編	四冊	第一冊四角八分 二至四冊各[illegible]	教字四十三號
高中英語讀本	林漢達編	三冊	第一二冊各七角夯 第三冊八角八分	教字七十三號
余氏高中本國史	余遜編	二冊	上冊一元一角夯 下冊一元〇四分	教字九十一號
李氏高中外國史	李季谷編	二冊	上冊七角六分 下冊一元〇八分	教字第九號
王氏高中本國地理	王益厓編	一冊	一元九角二分	教字九十八號

世界書局發行

介紹腸胃病專門醫師潘拙菴

鄙人患胃病數年頻覺胸膈鬱滯噯氣吞酸大便或結或瀉腹中雷鳴不思飲食多服方藥未能痊癒後聞下九路潘拙菴醫師專醫胃腸病經驗最多特往求診詎潘醫師出國考察又纏綿數月頃聞回國急往求醫不出十日其病全消潘醫師誠不愧爲良醫也 惠愛路誠發李光啓

廣益書局舉行

「全部圖書 非常大廉價」

爲減輕購書負擔起見 照本限售一月 歷年所無：機會難得

棉盡負發揚文化之責 不惜鉅大犧牲 便宜非常：幸勿錯過

標點書 減售一折八扣 郎一元售八分

總類 國學書 詩詞駢文 名人全集 文學筆記 名著書牘 文學

字典字彙 參考書 通俗歷史 法律書 醫學書 名著說部

本版全部圖書 由一折起

地址 永漢北路

歡迎參觀

社會常識

鮮菓的成分和選擇(續)

菓品的選擇，可分下列幾種法子。

(1)不吃腐爛的菓品——大凡菓品腐爛，就是有微菌的寄生，吃了容易生病。

(2)不吃露售的菓品和不熟的菓品——露售的菓品，難免不有病菌附着，食了恐發生各種的危險病症。不熟的菓品，吃了容易發生胃病。

(3)少吃菓品罐頭——因爲菓品製成罐頭，牠的維他命C已減少三分一，或二分一，並且時間太久的罐頭，往往發生化學作用，而起有毒的性質。

總之，無論吃什麼食物，總要在食前洗手。尤其是吃菓品的時候最多，洗手是最不容易忽視的。

(1)我們在買到菓品的時候，就要用清水洗淨，或放在沸水內煮二五分鐘，或將消過毒的小刀，把菓皮削去亦可。並且我們食菓品，不宜過多，過多不易消化，停在胃內，是很不衞生的。

(2)不可多種菓品混吃，雜吃，就有礙消化。且易引起腸胃病。如果是小孩，因爲消化力的薄弱，更要注意。最好在飯後三十分鐘的時候，吃些少的水菓，以助消化。那是很好的。尤其是硬菓，不宜吃用。如果要吃，也要用小刀將硬皮深深的削去再吃。若是病人吃剩的，千萬不可入口，否則，就易發生傳染的疾病。又太酸太甜的菓品，也要少吃，多吃對於牙齒和消化，都有損害。尤其是小孩，要特別的注意。而且在吃菓的時候，要注意吐核，不可大意嚥下，嚥下去，恐怕發生盲腸炎。此種病，多半是因吞菓核而起。故吃菓要注意吐核。(廣)(完)

養脚魚的方法(續)

飼養池，也要二三尺深的左右。當二，三，四年的脚魚，要分開來養牠，以防牠互相吞食。池的面積，以二十方丈爲宜。池水要以淡水，如帶些少鹹味，也沒有妨礙。產卵的期間，在五月和六月。飼養的人，宜選擇父母魚，一定要十年以上，重量在五十兩以上的父魚爲宜，否則，所產的卵，孵化不易，且所生的幼魚，定是瘦小的。雌雄的數目，要一樣的。（雌雄鑑別法，雄魚尾短，雌魚尾長。從背上看牠的尾，雌魚的不出甲外，雄魚的尾，伸出甲外。甲稍圓而厚，雄稍隆起而體薄。）養在池裡，還要給以相當的飼料。產卵法，到五六月的時候，必須用鋤在產卵場，挖一個或幾個五六寸深的洞，以便雌魚產卵在裡面。產畢，就用泥土掩蓋。大約牠每回所產卵的數量，自一個至三十個，卵色白而帶微黃。在暖天約六十天，可以孵化出來。但孵出後，仍在土中過三四日，始行爬出。飼料，動植物均可。虫小虱等均宜。但冬季不食。但捉牠的時候，要用網。否則，恐牠嚙人。不過，在水中捉牠，多半不嚙人。搬運宜用木箱，或竹籠裝儎。給飼料的時候，不可使蚊子咬牠，如果被蚊咬傷的脚魚，人吃後，恐成血中毒病。是很危險的事。脚魚產量雖不比田鷄多，價錢比田鷄高。脚魚和田鷄，沒有什麼疾病的，對於一般農人，也是一樁獲利的事。但，這兩種水產物，牠是很怕蛇的。可於池的四邊，多栽阜決明這種的草，以防禦蛇的侵害。(錫)(完)

怎樣驅除跳虱？

夏天的蟲很多，蟲類最難捉的雖多，但家庭中的小蟲，要算跳虱。俗名跳蚤，牠雖是一種小蟲，牠作祟起來，也和臭蟲蚊子是一樣的。我們爲預防傳染疫病計，爲免除搔擾計，所以我們要想滅除牠的法子。滅除牠的法子是什麼呢？就是下面的幾點。

(一)跳虱發生的處所，是在污穢的地方。所以我們應該時常把住室打掃清潔，以滅絕牠的巢穴。如果我們的住室，潮濕太多，或黑暗，也適於牠的發生。因此，我們居室的門窗，宜時常開放，使室內乾燥和空氣流通。

(二)鷄巢內也是牠發育的地方，我們爲預防起見，可用洋油和鹼水，撒在鷄巢的裡面，以殺滅牠，不過，這不是根本的辦法。如果要根本的辦法，應該用金屬製的鷄巢，放在日光中晒熱，跳虱不能在較高的溫度生存，必可致死。

(三)當犬貓身上生跳虱時，我們可用3％克里亞林溫水，給牠洗浴。洗時露出頭頸部分，以硬毛刷刷之，使水深入毛裡。越五十一分鐘，跳虱因爲水浸，就爬至頭頸的部分，然後掃下即可搓死或燒死。（犬貓用清水洗後，須用溫肥皂水洗之。）或用Naphthalne Buhach及除蟲菊粉末。刷入犬貓毛內，使跳虱麻醉，落於地下，再以火燒之。（在施藥後，禁止貓犬的自由。）如室內發生跳虱時，可用氰化鈣燻氣，將藥粉另器置室中地板上，關閉門窗，任其自然揮發。要在溫度較高之日行之。大約一百方尺密閉之室，用四盎司氰化鈣即可。施行時，不准家中人進去，以免中毒。但燻氣祇能殺死已成的跳虱。不能殺滅其卵。故在燻氣後，宜用熱肥皂水或5％福耳麻林洗刷地板，即可絕跡。(平)

蒜之功用及其弊害

大蒜，是蔬菜的一種。若食得太多，就恐引起貧血的病症。少食，是對於肺結核，腐敗，醱酵性下痢等症，是具有功效的。據實業家的實驗結果，其內容頗爲簡單，茲述之如左。

(1)若每人每天食生蒜，或燒蒜九個或十個，祇要一年工夫，一定就患有貧血的病症。但，此種病，很容易醫治。醫法，不要用藥，祇禁食十餘日，即愈。

(2)取家兎一頭，體重在一公斤左右的，飼以五格蘭姆的大蒜，不過，兩三天的時間，牠就有一種貧血症狀，表現出來。

從以上兩點看來，我們食大蒜，要有一定的限制。大約體重五十公斤，健康的人，每天的用量，不得超過十五格蘭姆。大蒜的貧血症，是極端強度的。並且是溶血性的貧血，若患此症，血色素就被牠分解，且可破壞血球。初起的時候，頭目暈眩，身體疲倦，凖運動都有妨礙。

貧血症的狀態，顏色是蒼白的，而且口中有黃色胎根。被分解的血素，混合在尿中排泄出來，因此，小便帶紅色。中毒原因，是因爲大蒜中含有一種和「非尼魯希多拉勤」(Phenylhfdazine)相似的發揮性作用。原來「非尼魯希多拉勤」這種物質，是下熱劑，並且是結核菌的對症藥。大蒜裡面，既含有這種物質，存在藥品中，當然不可忽視的。

總之，大蒜對於人身的益處很多，而害處也不少，希望社會上的食用的人們，在食用的時候，加以限制吧。

本欄通訊

海濤君，來函奉悉，稿費一層，請將住址開明，逕函本社經理部爲荷。編者啓

葉培初醫師啓事
培初任東山兩廣浸會醫院院長兼內科主任十餘年，對於內科各症經驗不少，尤好研究診治胃腸疾病，近因醫務太忙，特辭該院院長及內科主任職，專在任名譽院長，全日在大新路（石室後便）本醫務所應診，此啓
時間　午前門診　午後出診　急症隨請隨到
X光照胃腸須未進食前　心胸各部隨時可照

醫師 任振華 新法速愈 **花柳白濁** 痔疔骨痛
杜果痰血淋等丸師痛小便頻刺皮膚血毒惡瘡不論新久毒患負責迅速治愈
顯微鏡診驗痳瘋　立決疑　收費壹元
免費驗白濁　（醫所）廣州太平南路八十六號大元茶樓對面　▲針射一元至三元

久咳易成癆！
多咳則傷肺日久易成癆因癆而致命者不可勝數惟查治癆必愈之藥迄今外國醫藥先進尚無發明現祇專門治咳老醫師「唐拾義」經驗四十年服後直接有華咳除痰之力間接有保肺防癆之功對於久咳痰多胸痛痰血喉癢氣緊各症萬試萬靈故得社會公認確爲「根本治咳特效藥」
廣州下九路　唐拾義父子大藥廠

唐拾義 哮喘丸
服後立即止喘　止痰消除根　免發誠治喘　唯一良藥也
每瓶定價一元二毫

婦科專家 全科女醫師 康靜佳 專治歷醫無效 **難孕婦**
指導生育擅長婦科手術 面部 **乳部美型術**
久難孕育白帶花柳月經失常經痛閉經子宮疾患孕育障碍均利用最新科學完備儀器電療增加醫療功效於短速期間得根本治愈
▲醫所：太平南路六十七號　電話：一六二九七　▲留醫留產

醫科專門 全科女醫生 劉漢貞 精醫 **難孕婦女**
求子有術
本醫師歷任醫院多年向專婦科研究對於難孕婦女不得治療經驗不淺者如白帶子宮位不正子宮內膜炎擠口狹窄經期不調腹痛暗病等症用最新方法根本治療　擅長剖宮開宮口托宮等手術絕無痛苦善用良果
醫所：一德西路成興樓上內進　△電話16946

肛門外科專門醫師 崔堯天 首創 **新法無痛** 針射脫痔
本醫師致力於肛門疾患之研究已十有餘年不論內痔外痔肛門漏瘡肛門瘙癢肛門濕疹肛門裂肛門狹窄肛門膿瘍肛門脫肛大便下血等一切肛門病症俱能本十餘年來之經驗迅速治愈永不復發而以針射脫痔見其效驗確能無血無痛不用刀割不用綁紮行動工作一切如常不用留醫至於港澳外埠可以來回即到即醫時間經濟更其餘事耳
▲醫務所現遷中央公園前十字路口　電話一五〇七五號

腎病見效神速
余患遺精經十年而不愈致起頭暈眼花耳鳴心跳氣喘腰痛夜尿失眠善忘腎部虛弱醫藥亂投虛耗多金毫無見效今由梁日初君介紹到一德西路四九四號廖漢濟醫師處治療針藥兼施幸獲全愈特此鳴謝
△廖醫師兼治小腸疝氣補疤痕補崩口痔瘡痔漏腫瘤頸癧頸腫乳瘡乳癰乳痛腹水蠱脹秒淋尿閉腎囊腫大等症
西横街廿八號陳金誠啓

潘芳芬女醫師 專醫 **難孕婦女**
醫務所　太平北路武拾玖號（電話）壹陸陸陸壹
診症時間　上午十時至拾貳時　下午式時至伍時
李宗仁　張之英　翁式亮　區玉書　張任民　范德星　桂坫　鄒殿邦　麥煥章　譚邃　王鐸聲　陳國武　介紹

◎肺病早期診斷治療◎
唐太平醫師啓事
本醫師向承父業專醫肺病已十八載爲求集思廣益採長棄短起見特往環球考察歷歐美諸國德英法日奧瑞士等實習任德國柏林醫科大學肺科教授埃士拿EISNER專研醫理又在美國布朗頓肺病院BRONPTON實習治肺手術均領証書　歸國後照常應診
（診療所）廣州下九路　（時間）上午九時至一時
創製太平保壽汁 又名鈣葡萄魚肝油 **能使瘦弱變爲肥壯** 滋陰養血保肺健壽

痔漏外科專門醫師林展才
贈診 **痔瘡痔漏**
德國新式機械　不用刀割　不用留醫
脫痔絕無痛苦　脫後永不復發　費用絕對低廉
（精醫）臭狐、頸癧、瘰疽、粉瘤、癖瘡、砂淋、癰腫、疝氣、水腫、生殖器去皮術、痔九炎、美形整外科
治務所：西濠西路一八〇號之一　全日贈診

眼耳鼻喉專家張廼棠醫師
△專門▽
眼科內障青光手術　喉門核手術　鼻下甲過長手術　中耳膿炎手術
時間每日及星期日上午八點至十二點止
醫務所十三行故衣街七號二樓　電話一〇二二七　衛生局驗証五四號

包皮界說
包皮過長，乃龜頭被包之謂，包皮內污垢積留，身體時常清潔，而特殊腥臭，痕癢尤令人大感苦痛也。此外，引起手淫，遺精，早洩，而致神經衰弱，發育不完，甚而至於絕嗣，偶或包皮發炎，潰爛而成癰疽，他如不正當行爲，或洛具不潔，則易傳染性病，本醫務處大醫師余志強，成績最昭著，手術最妥，全已名聞中外，剪包皮收港幣十元，爲社會人類謀幸福，以便諸君重履美滿之登壽境也。
香港醫務分所　醫師余志強　上海街六百十四號

巴黎入學花柳皮膚專科
醫師李同仁 針射 **電療** 淋濁
太平南路卅號法國里昂大學外科
運用德法最新透熱電療超紫光人工日光赤光線外科一手術電機石英紫外光治療顯微鏡檢驗針射確能把一切由尋花問柳傳染來的新舊梅毒淋濁赤白帶下・婦女經期不調前後肚痛子宮位置不正以至難孕一一經治療當能使患者知近世醫學之長足進步與乎科學之驚人也
心存濟世　不論醫費　男女醫師　負責到底

▲多年鼻塞 ▲幸獲全愈
弟患鼻塞九載涕濁日夕不斷一呼一吸必以口代故常覺乏乾舌燥嗅覺減退飲食無味腦部常受牽累而發痛記憶力大不如前疾病似鬱然影響於身健康竟有如是大患喉病至今醫藥亂投皆罔效幸蒙戚續梅產科師介紹得十八甫西路
耳喉鼻專科麥嘯皋大醫師
診治累施手術僅旬日完治全愈　感激之餘特登報鳴謝

高義民 金慧儂 夫婦醫生
內科兒科婦科花柳
▲余夫婦開業十九年彼此合作治理胃痛嘔吐洩瀉發熱痲痘抽筋遺洩痔疔魚口便毒鄭軟水腫經痛白帶月經不調老手托痔刮痔開大痔口各種手術能使
難孕婦女正常受孕
產科孕吐產後疾病安全料理留醫留產
醫務所　德路石室前　電話一周六二〇

劉仲湯醫師
外科專家特長割症
劉醫師歷任廣東光華醫院院長兼外科主任對於外科各症研究深奧經驗宏富同人等素知其具此專長故敢爲介紹
（專醫）痔瘡、頸癧、乳瘡、瘤、狐臭、瘰疽、砂淋、崩口、喉嚨核、小腸疝氣、腹部蠱脹、皮膚疾病、大陽癰腫脹、大小外科、
△劉醫師醫務所什大南路壹式壹號▽
譚邃　范德星　介紹

痔漏良醫
陳彥大醫師 醫科畢業日本東京帝國大學肛門病院精研十餘年國內外馳名
痔瘡痔漏痔血等症
余今春患痔漏病起居失主後求診於陳彥大醫師施手術除去腐肉毫無痛苦夾旬而頑症霍然誠痔科良醫也感銘之餘特此鳴謝並介紹於同病者
陳醫師寓　十六甫東四巷十全醫社　電話一二九九九

◎◎太平南路新亞酒店隔鄰
何棣華大醫師
法國醫學花柳專科
專門診驗治療**花柳**淋梅**毒皮膚**
設備梅毒華士文反應驗微鏡檢驗男女一切花柳白濁硬疳軟疳疔瘡骨痛橫痃芒菓血淋腎囊腫痛皮膚血毒瘡瘍等症之發生或新起舊患復發
▲**診驗免費**　各種針射由二元至五元　負責醫治二十元至卅元　（電話一五九六〇）

◀**解毒之王**▶
《原名雙料龜苓膏》　正式龜苓膏
此膠用正金頭龜西牛皮土伏苓三味爲君兼配各種去毒藥品熬煎而成倘男子久患白濁婦人白帶及花柳餘毒未清皮膚血毒等疾食後由大小便掃毒食品中之最衞生者也（門沽每碗二毫）特種膠庄（每罇二元）剪回此劵一律暫收五折
地址十八甫南路六十三號之一即舊福德里　敬生堂

患白濁花柳者注意
▲淋濁靈・梅毒寶▼
諸君倘患濁久不愈之男子白濁女子白帶及花柳重症請速至西關十八甫南路六十三號之一（即舊福德里）**敬生堂**
用藥能將本清源將所有毒氣肅清（依法施用）（價廉效速）

大同醫院
院址西瓜園
◀電話一〇五〇〇▶
花園式私家醫院，房舍一律向東，朝南，空氣光線充足，設備完新鮮，誠養病治療之絕好場所也！
院長譚大同

黃慰民
歷任國立大學教授　德國醫學博士
全科醫師專門眼科
本醫所最近設備有優良之德國哈臘太陽燈及電療機各科治療機械方法及特效針射藥品均備各費手術割症一律從廉收費
門診每日上午八時至下午六時　診金壹元
（醫務所）一德西路

道路；這裏見是和黃先生完全不同的。

黃先生以爲在藝術的迷宮裡「忠于音樂工作，刻苦勵勉」，「重視一切基本練習。」「鍛鍊超卓的技巧。」就可以找到中國音樂之出路，其實那未免太過妄想了。把音樂與實際生活游離開來，結果還只是「迎合公子哥兒的口味。」這種音樂與大衆無關，必然地爲大衆所唾棄的。「出路」嗎？還是此路不通！

八月，十二日于佛山，藥廬。

焦急（上）

霞光

戀愛使得人變成愚笨可笑，極有理智的人也失敗了，從來沒有人能夠壓制這種如火山憤怒似的激噴而出的情感。我知道這不止你在暗笑我，許多人都在笑我；理智清明的時候，我也在不留情地責罵我自己。從前是少年戰士隊伍裏的一員，躲盡了種種迫害，把已經消沉的壯烈激昂的志氣又慢慢地恢復過來了，力量比較更加充實了，正在奮發有爲的時候，却又跌在戀愛的深淵裏自尋痛苦，以至於悲觀消極，可憐可憐。

那時我還在中學裏念書，已經知道信仰，知道工作，爲了那未來的光明的世界。十年前在工作中我也戀愛，對手是一個同學叫香的。香底一切不必詳細告訴你，總之我相信她也愛我。我沒有和她交談一句，但是她給了我幾封信勉勵我，在我被學校開除了以後，她還約我去她家裏談話，可是我匆匆地回到農村去了。我比現在的你還年輕，她是更年輕於我的，可是那時我們的愛情却是偉大的，不必懷疑。要是香還在，縱枯萎了，祇要不被塵土掩埋，能夠來俯就我，我一定張開了兩臂歡迎她。

——是的，她死了。不會再來了。——

但是，我那時離去她了，後來我因事變進入牢獄，牢獄裏是不能通訊的；我出獄後流亡了，那生活是太不安定的；待到三年後，我十九歲了，回到這裡，重又碰見她，她已經在師範科畢業了，有了職業，也有了愛人了。這使我多痛苦。我寫了信給她，我出席於她也出席的紀念會，演說會，我見到她，沉默地，悶傷地，我沒有跟她打招呼，也沒有跟她說話。事業的遭挫折，與及身體的被囚禁，使我成了「遺老」，我實在蒼老了，我像一個陰影似地在她眼前走來走去，我相信她已經不認識我了。

那時我十分頹廢，祇祈求她能夠垂憐。後來，在她死後二年，我以一種游戲態度和另一個我們底同學瑞君通訊，據瑞說：「可憐的多情的人兒，她始終是不愛你的，愛情是不可勉強的，難得你在她死後兩年了，還惦記着她，可惜她沒有能夠知道了。至如她所愛的人也在幾個月前和另一位女子結婚了。……」

我不承認她始終不愛我。有信，她寫給我底信是如何地纏綿熱烈啊。但是一別三年，「青春不爲使君留，」安知香不是以爲我太薄倖。當時她雖然也只十六歲，可是已經能夠爲我策劃，約我相會，勸我不要因爲被開除而灰心，決不像你如今十七歲了，還這樣地不懂事的。

她是一個規矩的學生，也許曾因爲我入獄流亡而憂傷恐懼吧，也許曾經打探過我底消息罷。後來她才愛上別人，於是我回來已經遲了，她這時也只能憐憫我這頹廢的「青年遺老」了。她恐怕竟是故意裝成不認識我的。這樣她希望我也許可以不再向她追逐，減少我底痛苦。至於瑞君底意思是「你愛她，她不愛你；我愛你，你不愛我嗎？」這我何嘗不明白。是的，愛情是不能勉強的。

「月非昔日的月，

春非昔日的春。

惟有我是昔日的我。」

我二十一歲那一年，有人告訴我香死了，我不由自已地感到非常悲哀。她是我第一個戀人，我覺得她是完美的。永遠我記念着她底好處，我戀着她，她永遠藏在我的心裏。她靜默如我，耿介如我，好學如我。她從來沒有騙我，沒有說謊。她愛我的時候，用文字鼓勵我；給我以溫情，雖然我們沒有交談過（同學而不交談，那是當時中學校初中男女學生常常如此的。）。她不能愛我的時候，她拒絕我，並不將我玩弄，沒有現在的都市少女們那份可恥的機智和善於說謊的嘴。

她拒絕我的時候我追求她，我沒有怨恨。我相信她愛過我，而我，我是爲事業而犧牲了愛情，她也許並不知道我被囚禁，我沒有理由可以怪責她。她死了，我永遠記念着她，如今，吃了女人底欺騙的苦時，她保有那溫馨的回憶，使我不至於過分悲哀。

你看看她這個照片罷。並不是什麼絕代美人，可是她底靈魂底優美，從這相貌上可以看出來的。誠實厚重的樣子，你要承認的罷。

我對於紅，決不願意再提起了，你也知道得很明白，你那時才只十一歲，我給紅的信有好幾次是你送去的。我那時因爲香，只昏迷於香，頹廢消極，紅在這時候却鼓勵我，使我能夠以紅爲香，拿紅來作對香報復的工具。我之所以能夠進大學，肯用功，紅未嘗沒有功勞，只這一點我感激她。

當時紅底媽媽對我眞好，儼然以丈母自居。你知道嗎，在紅十五歲時，跟她姊姊住到澳門去了，一天我到她家裏，她媽對我說：「你替我寫這封信，我將紅嫁給你，好不好？你們自小在一處長大，又同年的，你中意她嗎？」其實那時我常常替她媽寫信給她那幾位哥哥的，絕不必以這爲報酬，她媽不過借此試探我罷了。

想不到我們都二十歲的時候，兩家重又比鄰而居。在我對香追求而常常受拒的當時，我怎能漠然於紅底殷勤呢？紅愛我，願意嫁我；她家人也沒有反對的，只有我哥哥反對，他底理由是我未在大學畢業以前不可以結婚。

你知道我怎樣艱難困若才在半工讀的情況下讀完了大學，你就明白我哥哥底用意不錯。縱然是自小一處長大的，我對紅底性情與行爲却沒有好感，她有許多可惜處，我曾對關弟說及，關弟轉告給她，她於是以爲我只是在玩弄她了。我還不至於以愛情作遊戲，我對生活底態度，向來是嚴肅的。但因爲我沒有結婚的能力，所以才辜負了紅底熱情。

那時你年紀小，可是也會覺察到我底不玩不笑，不快樂。「人人都喜歡，獨有一個孩子不快樂。」你把這樣的句語寫在我底一本書上，你還記得嗎？我一半是爲了香底可望而不可即，一半是爲了紅底盛情難却。這時因爲我底哥哥反對這婚姻，她底哥哥也反對了，他是因爲不肯供養紅等到我畢業了才結婚。我是如何地感到痛苦？我只有更頹廢。從一個本來積極的勇往前進的青年，變成一個消極的虛無主義者了。我那時是萬分不快樂的。

不過這一點却不能不說明，我不十分愛紅，我承認，但我却絕不敢以愛情爲游戲。我告訴她，愛情是施與的，這施與的一方不應該希望報酬。她施與給我，我接受了，她不便應當再望報酬。何況後來我給她的報酬已經超過了她底施與。

紅現在是姓陳的太太。她嫁給這姓陳的是因爲生活。她底哥哥實在不願意再養她了，廿一歲的姑娘也應該出嫁了。我既沒有能力結婚，她又焉能反抗姓陳的婚事。姓陳的對她十分欽慕，懇切的使人向她母親求婚，願意供給她繼續求學的費用。她有甚麼理由不嫁給這姓陳的？

香是在紅訂婚之前死了的，可是待我靜下心思慢慢地想起了紅底可愛時，紅底事已經不可挽救了。紅對我撒謊，使我碰了好幾回釘子，我恨她。至今我還看不起女人，這是紅把一切女人底弱點誇張地向我顯示的結果。我猜想紅也必然怨恨我，所以才那樣地作弄我。這以前我沒有能力幫助她，沒有說過我愛她，她曾經對母與兄她反對嫁給陳，但她媽說「你嫁給永罷。」可是她又不能答應，她知道這個永，這個我，愛她不愛呢？她愛我，追求我，但求婚總沒有女的向男的開口的道理。所以紅怨恨我，我原諒她。

爲了生活，犧牲了情感，拋擲了自小同在一起長大，又曾經相戀的我，而和那位陳君結婚，你想紅是喜悅，還是傷心？那時我既然傷悼於香底永逝，哀思不窮；又感於紅底無情，自己底窮困無用，幾乎想要出家或是自殺。我那時的一篇作品叫「沒落的自敍」的，便述說這事實，而結局小說中的我是自殺了的。

紅誤會了我，以爲我欺騙她，這到現在恐怕也還如此。實在是：最初她愛我，我只追求着香，後來她怨恨我，我却在十分地愛她，覺到對不住她，思念着她，她嫁了後，我每一回見她有一回傷心。我也十分地恨她，愛之愈深，恨之愈切，相信我們底緣分還未曾消滅。有機會見到紅時，你不妨半似玩笑地問她「還記念着永嗎」？

回憶是甜蜜的。我擁抱紅，把她當作是香狂亂地吻着。我也曾打了紅幾拳，當我受了香底冷落以後。這樣地縱順着我的是紅，求之娼妓中之對富有的嫖客遷就着恐怕也不能如此罷？紅雖然拋擲了我，我恨她；但她使我知道柔情，知道一個女子對於失意了的男子的安慰的力量，要沒有她，我怎麼能入大學刻苦用功呢。

到了要求生活，女人就把愛情犧牲。「人必生活着，愛才有所附麗」這是魯迅底話，沒有了生活，便沒有了愛情嗎？多麼唯物論的說法。愛情實在是唯心論的，生活在此，而愛情在彼，亦未嘗不可。香死了，而我對她的愛情還在。誰能科學的地解釋愛情？

在大學四年中艱難得很，物質缺乏，祇靠着爲某報寫低級趣味的小品文章換來稿費，藉以維持生活。後來香死紅嫁，精神上尤其空虛。於是我竟是一個獨身者中年人似的，甘於枯寂。我對於一切女人都投以輕蔑的眼光，而自視却極高。後來讀「弗洛乙德底精神分析引論，知道我底性心理在發展到戀愛異性的階段時受了極大阻折，于是退回來停在「自我戀」中那時的我是一個「誇大狂」病者。

從此我攻擊女性，不留餘地。前年我嫂嫂和我鬧意見，至今還沒有人能夠調解，我們見了面也不招呼，便因爲我好罵女人。自然是她愛虛榮，好裝飾，喜歡說謊，不肯用功等都値得受罵的。譏笑怒罵，說的人好說，受的人却受不住了。我何嘗不知道呢，但要改過就眞不容易了。

若是我不知道點精神分析，青春心理，難保我不已經發了狂，入了神經病院。憑了這一點變態心理，不深不淺地，恰好拒絕一切女性，平安地過去了三年。離開了學校後一年我才又深切地感覺到需要異性的安慰，要同居，不能再這樣獨守下去。

因爲朋友們都已經結婚生子了。從前可以晨夕相對，風雨聯床的朋友們都已經散在各個太太的照顧裡。有時我從辦公處回到家裏來也許受了許多氣，却又只能一個人自己呑咽忍受在肚子裏，想像別的人却已經得到了太太的慰藉，早就心平氣和地在跟家人談笑了。豈能不傷感？有時一個人在家裏悶得不堪，出外找朋友談談吧，却不料找這個那個都一例地陪他底太太看戲去了，我只可自個兒到店裏吃一杯咖啡，靜悄悄地回家來。關起門又只有自己一個人，說話沒有人聽，也沒有人答話。又怎能不傷感呢？

我在辦公廳中也顯得孤僻，落落難合，是歇斯特里亞在作怪。公事辦完，別人娛樂去了，自己却沒有娛樂的心情。看小說，偏偏看到奚如底「婚事」之類的小說，或蕭軍底「喜期」，冰心底「西風」，彷彿嘲弄着自己似的。中年人，遲鈍，冷落；年長未婚的男子，煩燥，悲觀，虛無主義的，這不正是寫我自己底性格嗎？

我記得我有幾次約你同去看電影而你却毫不爲我着想，冷冷地拒絕了，我是如何悲悽。一個人去也不成意思，於是只好回家裏來寫日記，洩氣，或作無題詩，自己在諷刺自己。看到鏡裏瘦削的面龐，肩上被梳子帶下來的斷髮，想着髮落加速，就要變成禿了頭頂的老頭子了，可惜啊。

（錦瑟無端五十絃，

一絃一柱思華年。）

ENARMON

青年男尿中之男性內分泌物

英男兒萌

青年遺精　初老衰弱　高年頹唐

英男兒萌是由青年男尿提鍊而得之男性內分泌物、嚴定有効力價、在動物及臨症實驗上、認其確能助長血色、增加體重、增進精力、促進食慾及新陳代謝、袪除疲勞倦怠等々、而顯有「返老爲幼轉弱爲强」之現象、用於青年遺精・滑精、壯年陽萎及性交不全、初老及高年期之頭痛腰痛・倦怠・疲乏・耳鳴・心悸・失眠・記憶薄弱等々老衰症狀、功効卓著

齋藤前首相與高橋老藏相（八十三歲）自常用英男兒萌以來、居然老而益壯、於是日本國內之高貴・政客・富豪・學者亦相率爭購斯劑、是以斯劑普及之速、實爲歷來諸劑所不及。又英男兒萌因是取材於青年男尿、故亦吾東亞古來重用童便之一實物証明也。

內服片劑　二〇片　五〇片　一〇〇片

注射劑　六管　一〇管　三〇管

詳細仿單函索即寄

總發行　日本、大阪　武田長兵衛商店股份有限公司

武田出品代理處　廣州西堤二馬路岳陽堂藥房　電話壹〇陸弍伍

36-120(O)

武昌亞新地學社廣州分社遷移啓事

逕啓者敝分社刻因原地偏僻諸多不便且房屋狹小不敷應用　茲爲擴充營業便利讀者購用起見特遷移永漢北路財政廳前二百五十五號照常營業　並定于八月二十日正式開幕舉行廉價藉答讀者諸君之盛意如蒙　惠臨參觀尤爲毋任歡迎

武昌亞新地學社廣州分社謹啓

日來天氣已入炎夏之候在此時季小孩最易患病如不思飲食煩燥不安夜睡不甯時常啼哭大便不通等症而致瘦弱生病失去活潑狀態甚爲可慮故爲家長者應注意及之給以兒科專藥鷓鴣菜服之則有病時全愈無病時開胃安甯健康活潑矣

滬粵港　雲興大藥房啟

粵行：廣州市一德路

建設完善的民衆歌詠團（下）

笑天

一個好的歌詞，好像：「起來，不願做奴隸的人們，把我們的血肉，築成新的長城！起來，我們萬衆一心，冒着敵人的砲火前進？……」我們先是讀了，她那雄壯的詞句，已夠我們憤怒激昂，這就是他能夠切合了我們以上所說的原則的緣故，又好像「滿江紅」雖然我們不能否認它的價值的存在，然而，用到羣衆隊伍中去，它却是失敗的。因爲一般的人沒有能力了解它的意義，而且它離開現實社會的情景也太遠，所以，它得不到羣衆的熱烈歡迎。

廣州歌詠團的歌詞，已經有不少人的批判，這里不必多說什麼了。它的失敗，無疑的是違背了上述的原則，好像「奮鬥」，所謂「我們要學那岳家軍，精忠報國男兒志，相期我與使君。」我們不論它的詞曲作得怎樣好，一方面不淺顯，二方面離了時代，三方面含義模糊，必然地要受大衆的揚棄。

4.要有雄壯激昂的歌曲：音樂，有時無須聽詞，光是聽曲已夠感動人了。好像我們有時聽奏到輕快歡樂的調子，我們禁不住欣欣欲跳，聽到悲傷沉痛的歌曲，我們會感動得流下淚來。在廣大的羣衆裡，不能理解歌詞意義的當然不少，所以，我們不能不用雄壯激昂的調子去動人。不然，我們縱有良好的歌詞也將失其價值。

還是很顯然的事實。以前許多人利用粵曲「柳搖金」，「雙聲恨」，「打掃街」，「尼姑追舟」之類的曲譜，塡進許多反帝，抗日的歌詞，然而結果却一無所用，因爲，桐油砵只應該裝桐油，沒有雄壯的歌曲，空有良好的歌詞是沒用的。

廣州歌詠團中所有的歌曲，一部分也還很好，但是一部分還搔不着癢處，我們誠懇地熱望他們能夠改進。

5.要有廣大的組織：有組織才有力量，歌詠團除自身的組織外。還需有廣大的羣衆組織。我們每一個人都明瞭一千幾百個藝術家並沒有什麼用處。我們以爲，每一個歌詠團的團員除掉自身的學習和啓發大衆之外，還需要用自己的力量，利用自己的環境，成立小的歌詠團。我們將自己所學的，去訓練許多人，等許多人再去訓練其他。那麼，歌詠團很快地發展爲很大的組織，有大的組織就能產生龐大的救亡力量。

組織的擴大，既可以有大的力量，去感動廣大的羣衆，而且，也可以轉變社會的藝術環境。我們到什麼地方，都可以聽到頹廢的，沒落的「你係高兜貓兒，我偏要監人，……」的靡靡之音，我們正要用歌詠團的力量消這一切的沒落傾向，而轉代以壯烈的救亡的高歌。

其次，我們還希望廣州歌詠團除掉歌唱的訓練外，還要訓練讀譜的能力和創造的力量，每一個團員有讀譜和創造的能力，更可以開展新的歌詠局面。

最後，爲了補救目前創作的艱難，我們誠懇的介紹「新中國歌集」給大家，其他「青年歌唱集」和「大衆歌唱集」更是很好的歌曲。目前，我們創造不出更好的新歌，我們不妨學唱或請歌詠團指導大家學習在中國較爲前進的歌曲。

「中國音樂之出路」底商榷

—請教黃友棣先生

許侃

1.問題之提起

國難一天比一天的嚴重，民族危機正急劇地深化。全國洶湧着救危亡的浪潮，每個角落都喊出了不願做奴隸的吼聲。反映這政治的要求，在文化的領域上有國防文化戰線底建立，作爲國防文化戰線底戰鬥崗位之一的音樂，在新的要求和新的實踐中也被課與新的任務。

我們爲着要完成這一實踐的課題，對于現階段音樂底發展的正路，應該有一番正確的展望，從動的邏輯底觀點上，指明中國音樂今後底辯証的躍進。在這一個基點上，「中國音樂之出路」的問題底提出，我們認爲有相當的重要性的。

唯其因爲這一問題是有着相當的重要性底緣故，對于那些歪曲的不正確的理論，我們有充分的權利向它提出抗議，本文之作，就是站在這個立場上對黃友棣先生的「中國音樂之出路」（見八月十一日本欄）下一個概括的批評。

2.沒有了中國音樂與戲劇

患了近視病的「藝術家」們，「公子哥兒」之流的音樂者們，他們祇會盲目地崇拜「外國人」的貨色，對于中國音樂與戲劇底優美的實踐成果，他們無條件地否定了。然而否定就讓你否定吧，它底優點決不因俗流的「藝術家」底否定而消失了的。

我們并不諱言，中國音樂與戲劇底缺點很多。但是優點并不是完全沒有。就過去來講，有許多歌曲都能夠採取生活的主題，恰到好處地反映着當時民衆底痛苦和要求。并且它的形式簡單，很易爲大衆接受。就最近來講，能夠負起音樂底戰鬥的任務的歌曲也很不少。這樣說來，外國人讚美中國音樂，未見得就如黃先生所說的「根本便是中國人的羞恥」吧！

談到中國的戲劇，黃先生就舉出梅蘭芳在蘇聯公演的爲例；並引出蘇聯藝壇對中國戲劇的指摘，我們認爲這指摘是極其正確的。但是，他們—蘇聯的藝術家們是否就如黃先生那樣機械地否定了中國戲劇的價值呢？沒有，並沒有！蘇聯的戲劇家和文化界也曾着重地指出中國舊戲中演法內有不少寫實主義的成份，如「刺虎」及「打漁殺家」等，而後在題材方面尤適合於民衆生活。「應該發展這些成份—這是中國戲劇發展之路。」有一篇文章是這樣作結論的。

但是，這一些，近視的「藝術家」們是沒法看到的。

3.在「牛角尖裡」所見底「音樂革命的工作」

在「九一八」「一二八」以後，前進的藝術家也曾負起過（而且現在也負担着）時代課與他們的任務，創作了許多國防的歌曲。如像黃自的「旗正飄飄」，「抗敵歌」，呂驥的「自由神之歌」和青年音樂家聶耳的「義勇軍進行曲」，「逃亡歌」，「畢業歌」，「奴隸的起來」等等，都洋溢有戰鬥的情緒，都在喊出我們最後的吼聲。無疑地，它們對于我們當前的要求，是盡過相當的反映的作用的。如果我們還沒有麻木的話，當然會承認這是中國音樂底劃時期的變革吧。

但是，躲在「牛角尖裡」的黃友棣先生却看不到這點，他所見底「音樂革命的工作」只是「粵曲家呂文成及他的社友，在十年前曾做過一番哄動一時的工作」。（這工作據黃先生說是「採取北腔的歌唱方法，用于粵曲的歌唱內。」）無怪乎黃先生對于中國音樂完全抱着悲觀的態度和對于它底價值完全抹殺了。

我們曉得：客觀現實是極其複雜動亂的世界。它有黑暗的一面，同時也有光明的一面。在音樂的領域上，也沒有例外，它也有落後的一面和前進的一面。黃先生看見落後的一面，就主觀地死硬地說：「音樂革命的工作」只是這樣，那就未免太過淺薄了。

然而，也難怪他，也難怪他！在「牛角尖裡」所眺望到的天地畢竟就是這麼大！

4.黃友棣先生所見的「出路」和我們所見的「出路」

黃先生在指出他所見到底「音樂革命的工作」之後，就「敬告從事音樂工作的人們這幾句：

重視一切基本練習，放棄一切爛調的樂曲。

修養高尚的精神與鍛鍊超卓的技巧。

忠于音樂工作，刻苦勉勵。」

黃先生以爲依照他「這幾句」去幹，中國音樂便找到「出路」了。于是乎接着說：「則中國音樂的前途使不致再陷入牛角尖裡了。」但是，這稀意見，我們不敢苟同，我們認爲此路不通！

我們把「這幾句話」仔細地考查一過，覺得它只注重音樂技術的修養之一面（從「重視一切基本練習」「鍛鍊超卓的技巧」等語句，可以看出。）好像音樂祇屬于技術的範疇（Category），而不屬于社會的範疇。他把音樂的技術和社會生活的實踐形而上學地分離開了。

我們理解：藝術是要來反映客觀現實和時代的要求的；音樂是藝術底一部門，其理亦同。一個時代有一個時代底特殊的要求，因之，一個時代也有一個時代底不同的音樂。在現階段上，我們在前面也曾指出，國難一天比一天的嚴重，民族危機正急劇地深化；我們的要求，不用說是全民族的解放。因此我們的前進的音樂家就應該忠實地實踐這個課題，跑進大衆的隊伍中去，親身體驗救亡的生活和透視出他們的要求，然後攝取這種現實的題材通過音樂底特殊的表現方法能動地反映出來，只有這種音樂才是現階段中國民衆所需要的音樂，也只有這種音樂才能負起現階段中國音樂底能動的任務——喚起民衆，教育民衆，和組織民衆的任務。

在上面我們已經具體地指出了現階段中國音樂之出路——國防音樂的

本刊徵稿簡約

本刊徵稿範圍，以文藝爲主。凡小說，戲劇，詩歌，童話，神話，民間故事及歌謠，隨筆，讀書雜記，文藝理論，文藝作品或電影的批評或介紹，均所歡迎。

文體以白話爲主。

來稿發表後，酌致薄酬，每篇自壹元至十元。

攝影，漫畫，木刻畫，亦所歡迎。發表後，每幅概酬發表費一元。

來稿發表後，其著作權仍爲作者保留。

稿末望寫明投稿者姓名，住址，以便通訊，並加蓋私章，以備發奉稿費時核對；缺者認爲却酬。

來稿發表與否，概不退還，望勿附寄郵票！

編者對於來稿有增刪權，其不願增刪者，望於投稿時聲明。

本期目錄

建設完善的民衆歌詠團（下）……笑天
「中國音樂之出路」的商榷……許侃
焦急（十）……霞光

遵照教育部頒行新課程標準公民科教學綱要

陳景農 陳泮藻 編輯

高初中 各三冊
師範校 各二冊
公民課本

高初中黨義輯要課本	六冊	陳景農
高級小學國文補充讀本	四冊	譚明 陳泮藻新
初級中級童軍課程	各一冊	朱雅正
增訂羅浮遊覽指南	一冊	陳景農
漢譯葛蘭氏高中三角術	一冊	陳洪鑾
教育概論	一冊	鄒熾昌
黨義輯要問答	一冊	陳景農
孫子兵法新詮	精裝一二冊 大洋一元	
中西絃歌風琴合譜	一至五集	沈允升
電影名曲精華	一冊	一允恨
荷里活銀幕名歌	一冊	一一恨
粵樂新聲	一冊	沈允升
琴譜精華	一冊	沈允升
論理學	一冊	鄒熾昌

總發行 廣州市永漢北 美華書店 電話壹弍〇七九號

鳴謝 愈我腎病及戒烟

弟向患遺洩之症多年以致神經衰弱耳鳴耳聾頭暈身痛後又吸食洋烟以爲各病可除終屬無效見蒙袁國榮中醫生診治斷爲腎病按症用藥幸獲痊愈且代我將烟癮戒清絕無痛苦特此鳴謝袁醫生寓廣州市西關寶華路寶慶新中約七號電話壹七肆二壹號通函問症附郵即覆潘禹湜亦卿敬頌

北新書局

教育部審定仍在有效期內

中學教科書

▲高中教本▲

書名	編者	冊數	定價
高中混合國文	趙景深編	一冊	第一冊五角
高中混合國文	趙景深編	一冊	第二冊五角
高中英文萃選	石民編	三冊	第一冊八角 第二冊一元 第三冊一元二
高中本國史	楊東蓴編	二冊	各一元
高中外國史	楊人楩編	二冊	上冊一元 下冊一元五角
高中美術教本	倪貽德編	一冊	六角五分

▲初中教本▲

書名	編者	冊數	定價
初中混合國語	趙景深	六冊	第一二冊各四角五 第三至六各五角半
初中公民	陳彥舜	五冊	各三角
初中本國史	楊人楩	四冊	第一冊四角 第二三四冊各四角五分
初中外國史	楊人楩	二冊	各四角半
初中本國地理	段繼林 閻數	四冊	第一冊三角 第二三冊三角半
初中外國地理	陸光宇	二冊	各三角
初中算術	余介石 甘源滄	二冊	各四角五分
初中代數	余介石 張通謨 羅運渠	二冊	各四角五分
初中幾何	余介石 胡術五	冊	各四角五分
數值三角	余介石 周綸閣 唐佩金	一冊	三角

書名	編者	冊數	定價
初中植物學	吳子修 王志清 周玉田	冊	各五角
初中動物學	嵇聯晉	冊	各四角
初中物理學	胡憋風 胡剛復	冊	各四角
初中化學	呂冕南 王義珏	一冊	六角五分
初中衛生學	劉懷嘉	三冊	各四角
審定初中樂理	吳伯超	一冊	四角
初中勞作	葉元深	三冊	各三角
普通圖案畫法（上下冊）	茅劍青	一冊	三角五分
北新英文讀本	甄尚彬	三冊	各八角
北新英文法	石民	一冊	五角五分
北新圖畫	倪貽德	三冊	各四角
北新鉛筆畫	倪貽德	一冊	四角
北新水彩畫	倪貽德	一冊	六角
北新歌曲	錢君匋	一冊	六角
音樂初步	豐子愷	一冊	五角

目錄樣本函索即寄

減低定價均售實價

財政廳前北新書局二百拾號

新生活叢書

實行新生活運動必備要籍

各界領袖人物及各科學術專家編著

本叢書研究新生活運動的理論根據，發揮新生活運動的重要性和必然性，更就各種職業的內容，從經驗上，性質上研究其特點，備述各種業務員應備底條件，說明各種業務員分內應做的事，分外可做的事以及對社會國家無可逃避的責任。凡欲了解新生活的真義，以及如何推行如何實行新生活者，均不可不讀。而中等學校之訓育實施及公民教學，尤可資爲參考書籍，且指定學生課外略讀，性質亦及合宜。

新生活運動章則 朱元懋編 上下冊兩冊實價三角

葉楚傖主編 每種一冊一角五分

新生活運動……蔣中正
中國國民黨與新生活運動……陳立夫
新生活與民生史觀……陳立夫
新生活與民族復興……汪兆銘
新生活與情操……葉楚傖
新生活與婦女解放……陳衡哲
新生活與鄉村建設……羅樹文
新生活與健康……劉瑞恒
新生活與禮樂……唐學詠
新生活與國民經濟……劉振東
新生活與哲學思潮……徐慶譽
新生活與政治改革……章淵若
新生活與心理建設……陳劍翛
新生活與舊社會……束世澂
各國青年訓練與新生活運動……沈介人
藝術與新生活運動……林風眠
新生活與娛樂……沈鎔鑑
農民的新生活……范苑聲
兒童的新生活……胡叔異
學生的新生活……潘公展
婦女的新生活……傅岩
店員的新生活……王漢良
校長的新生活……胡樸安
銀行員的新生活……張公權
警察的新生活……周代殷
軍官的新生活……朱培德
文藝家的新生活……王平陵
戲劇家的新生活……唐槐秋
電影界的新生活……洪深
音樂家的新生活……蕭友梅

正中書局廣州代理分局

永漢北路一四八號・電話一二六一五一號

25.512

小兒快活汁

欲令兒童肥壯 別無他法 祇要每日服小兒快活汁一二茶匙 自能轉弱爲强 日加雄健 藥性温和 功效靈驗 味甜悅口 多服無驗

每瓶四毫

必達治咳水

總經售處 惠愛中路七十號多齡行 太平南路一二〇八號合記號 桃園西壕口同發旅店 河南南華路周桂記 石岐孫文路鳳流影相店

大號一元 細號六毫

廣州多齡行總經理 各處有售

鹿茸補養丸

男子腎虛要葯

此丸乃一種强身壯腎添精益元之妙葯 性極平和 且無燥烈亢陽之弊 舉凡身體虛損 腎部虧弱 連服三天便可見效 多服自得康健 病除不論老少 有無腎病均可服用 誠補養珍品 健腎良葯

此丸完全用國葯配製(經衛生局化驗註册)

公和祥參茸行創製

暑期衛生

吞天氣鬱熱時 每易發生疾病 致疾之由 多因食物之不潔 或生冷飲品過量 均有礙衛生 故衛生家每値暑期中 咸以公和祥出品之正人參膏爲飲料 蓋此膏具有止渴生津 增氣提神之效 每日晨早與睡眠之前 或口渴之際 沖服一杯 自有無限快感 誠夏天最佳補品也

公和祥廣州分行槳欄路(四十八號) (四二七四)

總統牌鋼琴

廣州彼得琴行出品

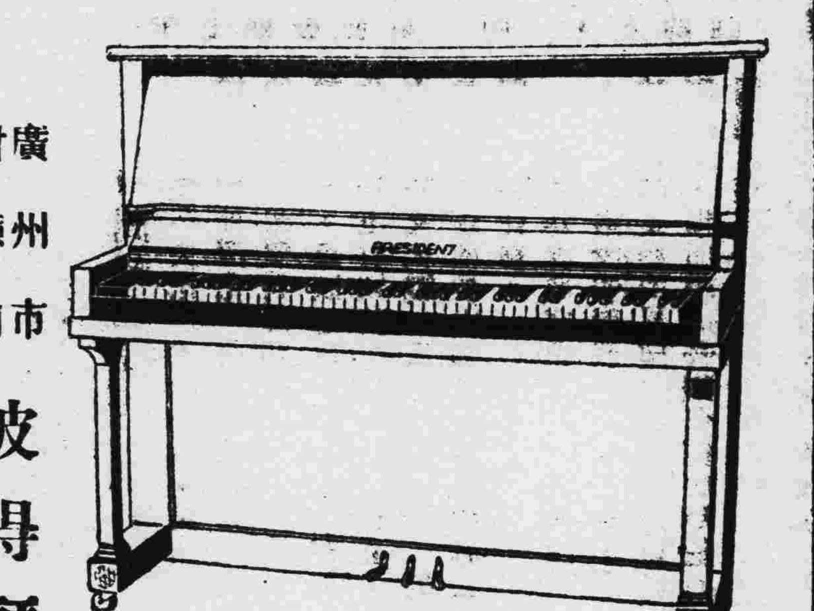

甲種式號欵 售價 陸百元

廣州市財廳前 彼得琴行 電話一四六六五

分銷處 東山廟前直路 勝利琴行 電話七〇四四〇

兒女成行而身體仍然康健者何哉

力弗肝

婦人生産過多 易患貧血 如不設法補救 身体必由此虧弱 甚至危及生命 惟平時常服力弗肝者 則雖兒女成行 亦無碍于健康 因本品功能產生新赤血球 增加胃納 俾其体質益臻强壯 任何肝臟製劑無此靈效也 各葯房均售

主治 惡性貧血症 各種病後及産後之貧血症 萎黄病 各種肝臟疾患 男女老幼延年益壽之大補劑

上海馬斯南路廿號 信誼化學製藥廠監製

駐粵辦事處 廣州太平路一四二號 電話一七四四七

何利用大醫師

◎花柳皮膚專科◎

專醫花柳

定講白濁白帶之病 能斷十種白濁之根

急慢濁 劇痛濁 無痛濁 前後段濁 變鵝水 疳濁 十年老濁 來血濁 腎囊腫痛濁 尿含絲濁 早晨濁

現遷惠福東路四之一地下

頑難發羊吊病快看

袁國華醫師創製(羊吊靈)

妹自幼不幸染有發羊吊病 後偕廣州市太平北路式式壹號即狀元坊口斜對 袁國華醫師羊吊病專家 單料拾圓 雙料式拾圓 每服可食拾日 共服雙料壹月 今得痊愈 特此鳴謝 請注意售藥時間 上午拾時起至下午四時止 過時不賣 星期日及例假照常發售 電話壹零柒伍柒及零柒捌柒號 沈慕清敬頌

血蛇惡癖救星

獅標

那必敵血毒片

此藥行銷各埠十餘年 治愈登報恭頌者指不勝屈 無論血毒血蛇惡癖 見有癢瘰 紅瘢 面熱耳紅 皮肉浮腫 虫行蟻咬 毛髮易脫等狀 花柳瘡疔 各種毒症 及皮膚瘡癩 均掃滅無遺

每瓶壹元六毛

大新公司 先施公司 仁壽 光藏 普藏 新藥 五洲 國華 各埠各葯房均有代售 一德路任永祥醫師發行

血毒惡癖

惟用德國新發明之

奥卡純藥片

方能根本治愈永不復發

請認識之養陰丸

請認識治癆理咳之養陰丸

請認識轉弱爲强之養陰丸

請認識功用廣大之養陰丸

請認識中外歡迎之養陰丸

廣州市槳欄街位元堂宣傳部

馬騮掝茶王來了

(優等靚貨 擴張厰茶每罐壹元買一送二)

名貴絕倫(一)驚人美味 本莊獨有 世上稀奇

冒險搜羅(一)不惜巨資 運動土人 訓練猴子

攀崖採摘(一)辭來不易 得茶有限 勿失良機

每罐原價五元 剪此券到買每收壹元

同珍茶莊 杉木欄 電話一三〇八五

德國柏林大學醫學博士 前任國立中山大學 本市花柳皮膚主任教授 馮聲普

(一)南息□七號 (電話壹六九壹三號)

▲門診壹圓 ▲留醫式圓 各種注射 山式圓至陸圓

德國最新驗血法 一切物理化學血清生物檢驗治療 星期日休

敬謝外科瘡科專家郭友誠大醫師使我臭狐從此不臭

弟兩腋發臭 爲時甚久 不獨爲人所厭 即自己亦覺不安 出汗時則惡臭熏騰 交際上大感不便 因恐爲人覺察 乃歷搜中外臭狐藥品 水也散也 粉也 紛至沓來 均無效驗 嗣得友人介紹 郭友誠大醫師擅用手術 割除臭腺 施行割症 無須住院 ... 郭醫師手術敏捷 施術時毫無痛苦 施術後即可安心 ... 現已回復原狀 ... 特此鳴謝

郭醫師國家無碍工作 誠專長於皮膚花柳 外科 ... 前後割治 痔瘡 砂淋 閉尿 痔漏 瘰癧 補崩口 補崩缺 大小外科手術 皮膚暗瘡雜症

河南南華路源 陳子堅敬頌

贈送哮喘根治新法

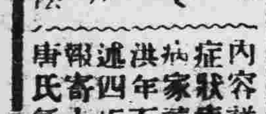

內容詳載哮喘氣急咳嗽痰飲之病源 症狀 療養心得 特效根治實驗藥法 病家讀之可作自療針 有孔祥熙 洪年石瑛 唐海安諸先生題詞名著 函索各界 剪此報寄上海京路 ... 唐氏氣喘醫院 即贈

痔患聖手陳君畧大醫師

鄙人患內痔 脫肛 垂四十年 屢醫罔效 昨歲春間痔發尤甚 肛門突出 如拳數日不能縮入 連日痾血 咸盤疑食俱廢 危在旦夕 後蒙陳醫師 施以最新法注射 毫無痛苦 妙在不須刀割 兼旬而愈 今幸痔患剷除 年來並無復發 深感陳醫師醫學精明 脫離痔患 特鳴謝以告世之患痔者 知所問津焉

陳醫師醫所 太平南路四七號 電話一七六一七

小北丹桂里廿八號 六十三歲老人 江漢章 端甫 鳴謝

鳴謝許修五大醫師割症手術

許修五大醫師外科割症 久已名著 鄙人近因小兒生殖機能障碍 小便困難 爲皮所包 而皮口又太窄 非十餘分鐘不能竣事 而小便時脹起數寸 來餉受痛苦 素仰許醫師老於此道 經驗宏富 當即求治 荷蒙施術 解除痛苦 從此小便如常 人絕無障碍也 又割治無痛 割後操作如常 照常上課 敬告有是病者 知所問津焉

▲許醫師兼治皮膚花柳 婦科白帶 神經衰弱 小腸氣痛 小兒水瀉各症 凡診症 一律贈送許醫師手著「診餘漫錄」或「醫事彙編」各一本

▲診期上午九時至五時 電話13104 ▲醫務所 廣州市太平南路新亞酒店對面 大華報總編輯陳天民啓

敬送遺精早洩秘方

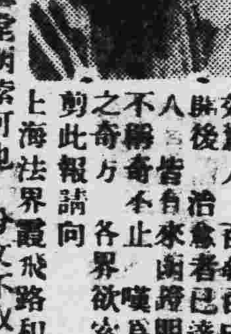

專治男子遺精早洩 陽萎腎虧 一種神公

本主人家藏秘方 不肯諸症 百發百中 效驗數千人 治愈者已達數千 驗後告自來函證明 人之奇方 不勝奇 本止嘆爲希世 剪此報請向各界欲索此方 上海法界霞飛路和合坊 七十四號 張世德堂函索可也 分文不取 ●張世德堂主人張漢山敬啓●

剷草除根

野草燒不盡 春風吹又生 欲根本不再滋蔓 非從根本着想不可 舉凡皮膚疾病 菌毒未清 每能復發 歐家全癬癩 皮膚水 具偉大殺菌能力 清除遺患 故能剷草除根 屢治不愈者不妨試之 定能滿意

歐家全藥房啓

總行廣州市一德中路

支行香港永樂街卅一號

大瓶 五角

中瓶 二角四

小瓶 一角二